Manometer – območje mbar



Konstrukcija	kapsulni vzmetni manometer po EN 837-3, z korekcijo ničelne točke na sprednji strani
Nazivna velikost	Premer 63mm in 100mm
Natančnost	Razred 1,6
Temperatura medija	Ø63mm maks. +100°C, Ø100mm maks. +80°C
Temperatura okolice	-20...+60°C
Vpliv temperature	±0,6%/10K od končne vrednosti skale pri odstopanju od normalne temperature 20°C
Stopnja zaščite	Ø63mm IP32, Ø100mm IP54 v skladu z EN60529
Material	Ohišje Ø63mm črno jeklo, Ø100mm Nerjavno jeklo Tlačni priključek Medenina Tesnilo NBR Merilni element in kazalčni mehanizem Bakrova zlitina kontrolno okence Ø63mm akrilno steklo, Ø100mm ploščato steklo za instrumente
Področja uporabe	obremenitev v mirovanju: Končna vrednost skale Izmenična obremenitev: 0,9 x Končna vrednost skale
Uporaba	za plinaste,suhi in neagresivni mediji

Dimenzije

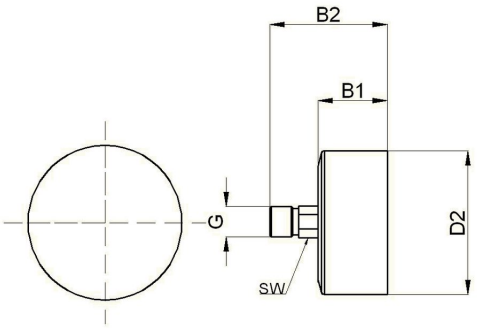

Ø 63 mm

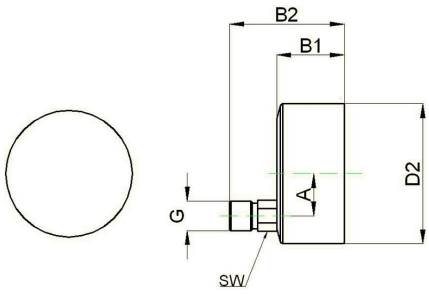

Ø 100 mm

Premer [mm]	Navoj G	A	B1	B2	D2	SW	Teža [pribl. kg]
63	1/4"	-	36,5	54,5	63	14	0,20
100	1/2"	30	49,5	83	99	22	0,60

+43 512 52076
austria@stasto.eu
© STASTO Automation KG

Premer [mm]	Tlačno območje [mbar]	Tip
63	0...40	5821
63	0...60	5822
63	0...100	5823
63	0...160	5824
63	0...250	5825
63	0...400	5826

Premer [mm]	Tlačno območje [mbar]	Tip
100	0...25	6820
100	0...40	6821
100	0...60	6822
100	0...100	6823
100	0...160	6824
100	0...250	6825
100	0...400	6826

Ilustracije nezavezujoče
Pridržujemo si pravico do sprememb konstrukcije, mer in materialov.

+43 512 52076
austria@stasto.eu
© STASTO Automation KG