Partnership. With Guarantee.

Manometer – območje mbar



Konstrukcija	kapsulni vzmetni manometer po EN 837-3, z korekcijo ničelne točke na sprednji strani
Nazivna velikost	Premer 63mm in 100mm
Natančnost	Razred 1,6
Temperatura medija	maks. +100°C
Temperatura okolice	-20...+60°C
Vpliv temperature	±0,6%/10K od končne vrednosti skale pri odstopanju od normalne temperature 20°C
Stopnja zaščite	Ø63mm IP32, Ø100mm IP54 v skladu z EN60529
Material	Ohišje Ø63mm črno jeklo, Ø100mm Nerjavno jeklo Tlačni priključek Medenina Tesnilo NBR Merilni element in kazalčni mehanizem Bakrova zlitina kontrolno okence Ø63mm akrilno steklo, Ø100mm ploščato steklo za instrumente
Področja uporabe	Izmenična obremenitev: 10 x Končna vrednost skale
Uporaba	za plinaste,suhi in neagresivni mediji

Dimenzije

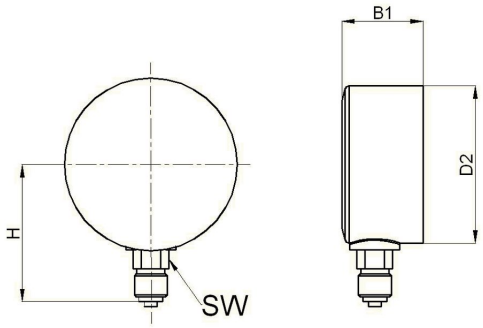

Premer [mm]	Navoj G	B1	D2	H	SW	Teža [pribl. kg]
63	1/4"	40	63	51	14	0,20
100	1/2"	49,5	99	87	22	0,60

+43 512 52076
austria@stasto.eu
© STASTO Automation KG

Premer [mm]	Tlačno območje [mbar]	Tip
63	0...40	5840
63	0...60	5841
63	0...100	5842
63	0...160	5843
63	0...250	5844

Premer [mm]	Tlačno območje [mbar]	Tip
100	0...40	6840
100	0...60	6841
100	0...100	6842
100	0...160	6843
100	0...250	6844

Ilustracije nezavezujoče
Pridržujemo si pravico do sprememb konstrukcije, mer in materialov.

+43 512 52076
austria@stasto.eu
© STASTO Automation KG