Partnership. With Guarantee.

Standardni manometer v izvedba za varilno tehniko



Konstrukcija	Cevni vzmetni manometer v varjeni izvedbi po ISO 5171 , Odprtina za razbremenitev tlaka v zadnji steni
Nazivna velikost	Premer 63mm
Natančnost	Razred 2,5
Temperatura medija	maks. +60°C
Temperatura okolice	-20...+60°C
Material	Ohišje jeklo medeninske barve Merilni element in kazalčni mehanizem Bakrova zlitina kontrolno okence Polikarbonat
Področja uporabe	obremenitev v mirovanju 3/4 x Končna vrednost skale Izmenična obremenitev 2/3 x Končna vrednost skale kratkotrajno Končna vrednost skale
Uporaba	Za naprave in sisteme za varjenje, rezanje in za druge, podobne uporabe

Dimenzije

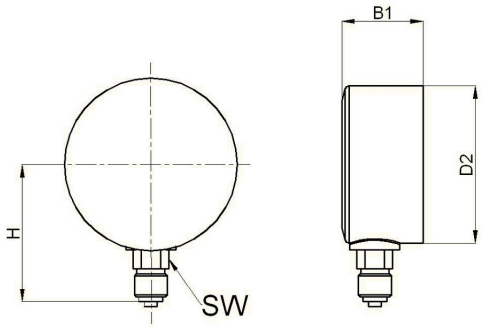

Premer [mm]	Navoj G	B1	D2	H	SW	Teža [pribl. kg]
63	1/4"	29	62	53,5	14	0,15

Premer [mm]	Tlačno območje [bar]	Napis	Tip Spodnji priključek
63	0-16	"oxygen"	401
63	0-315	"oxygen"	404
63	0-2,5	"acetylene"	411
63	0-40	"acetylene"	413

Ilustracije nezavezujoče
Pridržujemo si pravico do sprememb konstrukcije, mer in materialov.

+43 512 52076
austria@stasto.eu
© STASTO Automation KG

+43 512 52076
austria@stasto.eu
© STASTO Automation KG