nyomásmérő elzáró csap G1/2"

csap/rögzítő hüvely
9115

csap/forgatható rögzítő hüvely
9180

kialakítás	nyomásmérő elzáró csap DIN16271 szerint ellenőrző csatlakozóval M20x1,5
csatlakozás	csap/rögzítő hüvely, ill. forgatható rögzítő hüvely G1/2"
anyagok	9115/M és 9180/M: sárgaréz ház, rozsdamentes acél szelepkúp 1.4104, PTFE tömítések, műanyag kézikerék 9115/S és 9180/S: acél ház 1.0460, rozsdamentes acél szelepkúp 1.4104, PTFE tömítések, műanyag kézikerék 9115/ES és 9180/ES: rozsdamentes acél ház és kúp 1.4571, PTFE tömítések, műanyag kézikerék
közeg	Folyadékok, gázok és gőzök, melyek a felhasznált anyagokat nem károsítják
közeghőmérséklet	lásd táblázat
üzemi nyomás	lásd táblázat
egyedi kivitel	közeghőmérséklet 250°C-ig (csak rozsdamentes acél kivitelek)

méretek

9115	9180
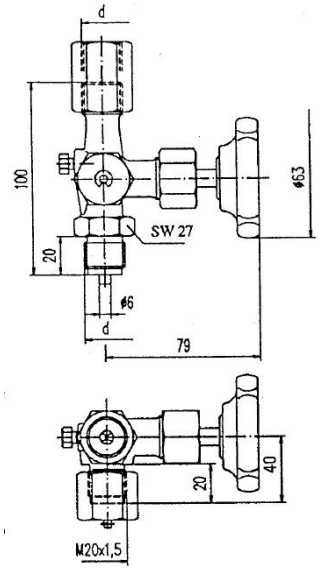	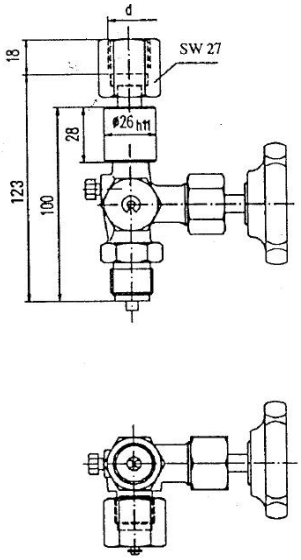

csatlakozás d	max. üzemi nyomás [bar]	anyag	közeghőmérséklet [°C]	súly [kg]	típus
G1/2"	250	sárgaréz	-10...120	0,75	9115/M
G1/2"	400	acél	-10...120	0,75	9115/S
G1/2"	400	rozsdamentes acél AISI 316 Ti	-20...200	0,75	9115/ES
G1/2"	250	sárgaréz	-10...120	0,8	9180/M
G1/2"	400	acél	-10...120	0,8	9180/S
G1/2"	400	rozsdamentes acél AISI 316 Ti	-20...200	0,8	9180/ES

az ábrák csak tájékoztató jellegűek
konstrukciós, méret és anyagváltoztatás joga fenntartva