zawór odcinający do manometru G1/2"

czop/mufa napinająca
9115

czop/mufa napinająca obrotowa
9180

budowa	zawór odcinający do manometru wg DIN16271 z przyłączem pomiarowym M20x1,5
przyłącze	czop/mufa napinająca zwykła lub obrotowa G1/2"
materiały	9115/M i 9180/M: korpus mosiądz, grzybek stal szlachetna 1.4104, uszczelnienie PTFE, pokrętło ręczne tworzywo 9115/S i 9180/S: korpus stal 1.0460, grzybek stal szlachetna 1.4104, uszczelnienie PTFE, pokrętło ręczne tworzywo 9115/ES i 9180/ES: korpus i grzybek stal szlachetna 1.4571, uszczelnienie PTFE, pokrętło ręczne tworzywo
medium	ciecze, gazy i para nieniszczące zastosowanych materiałów
temperatura medium	patrz tabela
ciśnienie pracy	patrz tabela
Wykonanie specjalne	temp. medium do +250°C (tylko wykonania ze stali szlachetnej)

wymiary

9115

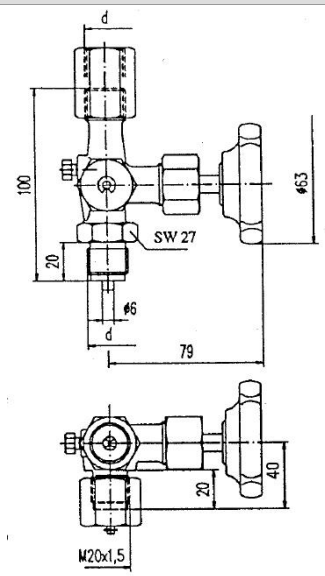

9180

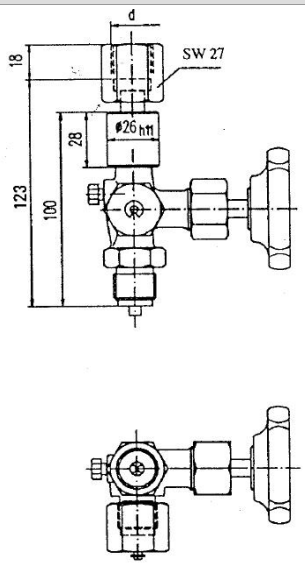

przyłącze d	max. ciśnienie pracy [bar]	materiał	temperatura medium [°C]	ciężar [kg]	typ
G1/2"	250	mosiądz	-10...120	0,75	9115/M
G1/2"	400	stal	-10...120	0,75	9115/S
G1/2"	400	stal szlachetna 1.4571	-20...200	0,75	9115/ES
G1/2"	250	mosiądz	-10...120	0,8	9180/M
G1/2"	400	stal	-10...120	0,8	9180/S
G1/2"	400	stal szlachetna 1.4571	-20...200	0,8	9180/ES

rysunki poglądowe
Zmiany w konstrukcji, wymiarach i wykonaniu materiałowym zastrzeżone