zaustavni ventil manometra G1/2"

spoljašnji navoj/stezni cevni naglavak
9115

spoljašnji navoj/obrtna zatezna košuljica
9180

tip konstrukcije	zaustavni ventil manometra prema DIN16271 sa probnim prstenom M20x1.5
priključak	spoljašnji navoj/stezni cevni naglavak ili obrtni stezni cevni naglavak G1/2"
materijali	9115/M i 9180/M: telo mesing, konus ventila od nerđajućeg čelika AISI 430F, zaptivke od PTFE-a, točak izrađen od plastike 9115/S i 9180/S: telo napravljeno od čelika ASTM A105, konus ventila od nerđajućeg čelika AISI 430F, zaptivke od PTFE-a, točak izrađen od plastike 9115/ES i 9180/ES: telo i konus ventila od nerđajućeg čelika AISI 316 Ti, zaptivke od PTFE-a, točak izrađen od plastike
medijum	tečnosti, gasovi i pare koje ne utiču na korišćene materijale
temperatura medija	vidi tabelu
radni pritisak	vidi tabelu
posebna verzija	temperature medijuma do +250°C (samo opcija nerđajući čelik)

dimenzije

9115

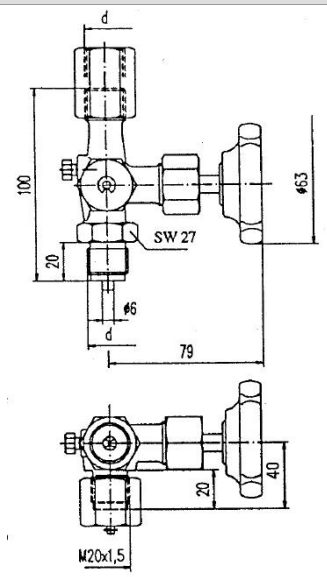

9180

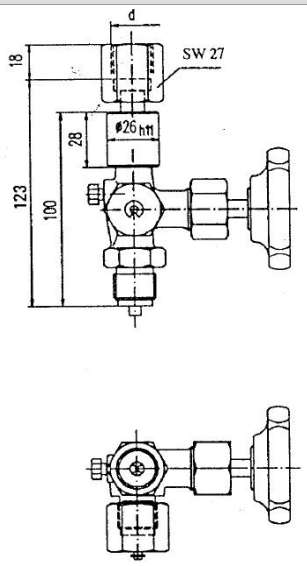

priključak d	maksimalni radni pritisak [bar]	materijal	temperatura medija [°C]	težina [kg]	tip
G1/2"	250	mesing	-10...120	0,75	9115/M
G1/2"	400	čelik	-10...120	0,75	9115/S
G1/2"	400	nerđajući čelik AISI 316 Ti	-20...200	0,75	9115/ES
G1/2"	250	mesing	-10...120	0,8	9180/M
G1/2"	400	čelik	-10...120	0,8	9180/S
G1/2"	400	nerđajući čelik AISI 316 Ti	-20...200	0,8	9180/ES

ilustracije su samo za informaciju i bez obaveza
sve konstrukcije, konfiguracije, mere i materijali podležu promenama bez prethodne najave