Manometrska zaporna pipa G1/2"

zatič/cevna objemka
9115

zatič/vrtljiva cevna objemka
9180

konstrukcija	Manometrska zaporna pipa v skladu z DIN16271 s testnim priključkom M20x1,5
priključek	zatič/cevna objemka oz. vrtljiva cevna objemka G1/2"
Materiali	9115/M in 9180/M: Ohišje iz medenine, stožec ventila iz legiranega jekla 1.4104, Tesnila PTFE, ročno kolo iz plastike 9115/S in 9180/S: ohišje iz jekla 1.0460, stožec ventila iz legiranega jekla 1.4104, Tesnila PTFE, ročno kolo iz plastike 9115/ES in 9180/ES: ohišje in stožec ventila iz legiranega jekla 1.4571, Tesnila PTFE, ročno kolo iz plastike
Medij	tekočine, plini in hlapi, ki ne napadajo uporabljenih materialov
temperatura medija	glej tabelo
delovni tlak	glej tabelo
Posebna izvedba	temperatura medija do +250°C (samo variante iz legiranega jekla)

Dimenzije

9115

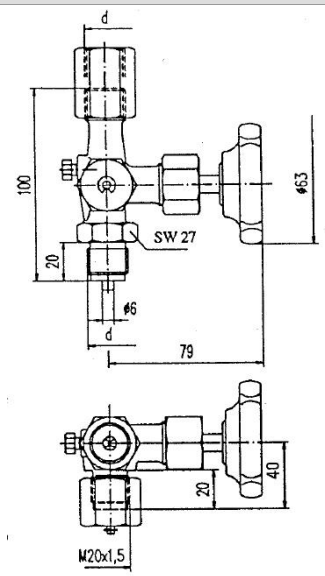

9180

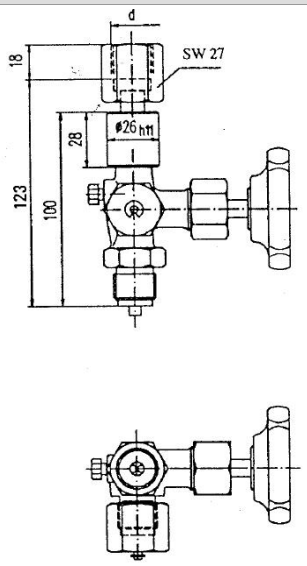

priključek d	Maks. obratovalni tlak [bar]	Material	temperatura medija [°C]	teža [kg]	tip
G1/2"	250	medenina	-10...120	0,75	9115/M
G1/2"	400	jeklo	-10...120	0,75	9115/S
G1/2"	400	legirano jeklo 1.4571	-20...200	0,75	9115/ES
G1/2"	250	medenina	-10...120	0,8	9180/M
G1/2"	400	jeklo	-10...120	0,8	9180/S
G1/2"	400	legirano jeklo 1.4571	-20...200	0,8	9180/ES

Slike niso zavezujoče.
Pridržane so konstrukcijske, dimenzijske in materialne spremembe.