Partnership. With Guarantee.

Mikrofilter 3/4"
Serija MF



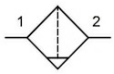

Konstrukcija	Mikrofilter s posebnim filtrirnim elementom in zaščitno košaro
Funkcija	Filtriranje stisnjenega zraka, za filtriranje tekočih in trdnih nečistoč, preostala vsebnost olja <0,01mg/m³
Razredi kakovosti	Trdni delci 1, Olje 1 v skladu z ISO 8573-1
Filtrirni vložek	0,01µm
Priključek	G3/4" po ISO228/1
Materiali	Ohišje acetalna smola (POM), Navojni priključki Medenina, Posoda za kondenzat Poliamid, Zaščitna košara PE, Tesnila NBR
Medij	Stisnjen zrak
Temperatura medija	+5...+50°C
Temperatura okolice	+5...+50°C
Vhodni tlak	maks. 16bar, 1,5...10bar pri avtomatskem izpustnem ventilu K-SA
Smer pretoka	je označeno s puščico
Način pritrditve	Vgradnja v cevni sistem ali Stenska pritrditev
Položaj vgradnje	navpično, Posoda za kondenzat navzdol
Ventil za odvod kondenzata	ročno oz. polavtomatsko
Navodilo za uporabo	Za zaščito filtrirnih vložkov je treba predhodno vgraditi standardni filter.

Naročniški ključ

		MF - 34 - 01 - PE - SS
Priključek	3/4"	34
Filtrirni vložek	0,01µm	01
Posoda	Plastična posoda z zaščitno košaro	PE
Izpustni ventil	Ročni izpustni ventil	SS
	avtomatski izpustni ventil	SA

+43 512 52076
austria@stasto.eu
© STASTO Automation KG

Dimenzije

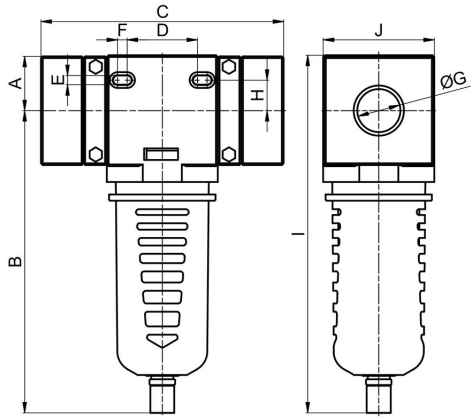

Priključek G	A	B	C	D	E	F	H	I	J	Teža [pribl. kg]	Tip
G3/4"	31	172	138	40	5	5,5	17,5	204	63	0,66	MF-34-01-PE-SS

Diagram pretoka

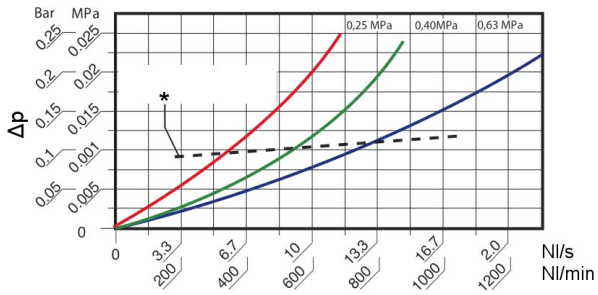

*Priporočen maksimalni pretok
Diagram prikazuje različne vhodne tlake

Ilustracije nezavezujoče
Pridržujemo si pravico do konstrukcijskih, dimenzijskih in materialnih sprememb