Partnership. With Guarantee.

Zagonski ventil 3/8"
Tip AVP-38-APC



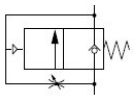

Konstrukcija	Zagonski ventil, nastavljivo
Priključek	G3/8" po ISO228/1
Materiali	Ohišje acetalna smola (POM), Navojni priključki Medenina CuZn40Pb2
Funkcija	tlak na sekundarni strani se počasi vzpostavlja do doseganja približno 60% vhodnega tlaka in nato preklopi. Odzivni čas za vzpostavitev tlaka je nastavljiv.
Način pritrditve	Vgradnja v cevni sistem ali Stenska pritrditev
Položaj vgradnje	poljubno
Medij	filtriran in oljen ali neoljen stisnjen zrak
Temperatura medija	+5°C do +50°C
Temperatura okolice	+5°C do +50°C
Vhodni tlak	3 bar do 10 bar
Smer pretoka	je označeno s puščico

Dimenzije

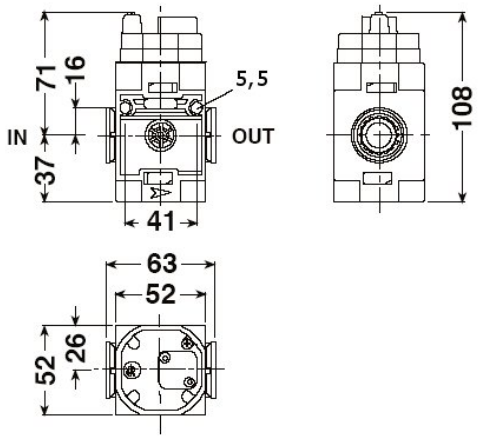

Teža 0,27 kg

+43 512 52076
austria@stasto.eu
© STASTO Automation KG

Diagram pretoka

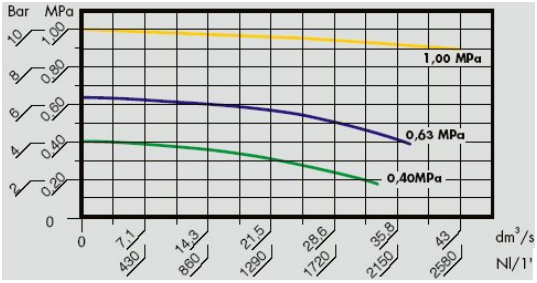

Vhodni tlak = 10bar, Pretok v normalnem stanju

Ilustracije nezavezujoče
Pridržujemo si pravico do konstrukcijskih, dimenzijskih in materialnih sprememb

+43 512 52076
austria@stasto.eu
© STASTO Automation KG