Partnership. With Guarantee.

Filter G1/2" in G3/4"
Serija Modul FI03



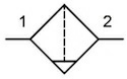

Konstrukcija	Filter na principu centrifugalne sile, Sintrni filtrirni element, polavtomatski izpustni ventil
Priključek	G1/2"...G3/4" po ISO228/1
Materiali	Ohišje Cinkov tlačni liv (cinkov tlačni ulitek), Posoda za kondenzat Polikarbonat ali Kovina, Tesnilo NBR
Funkcija	Filtriranje stisnjenega zraka
Filtrirni vložek	5µm
Način pritrditve	Vgradnja v cevni sistem ali Stenska pritrditev s pomočjo pritrdilnega kotnika
Položaj vgradnje	navpično, Izpustni vijak spodaj
Medij	Stisnjen zrak
Temperatura medija	z plastično posodo 0...+60°C, z kovinsko posodo 0...+60°C (z ustrezno pripravljanim stisnjenim zrakom -10...+60°C)
Temperatura okolice	z plastično posodo 0...+60°C, z kovinsko posodo -10...+60°C
Vhodni tlak	1,5...16bar oziroma 1,5...20bar glasno tabela, z avtomatskim izpustnim ventilom 1,5...16bar
Smer pretoka	je označeno s puščico

Naročniški ključ

	FI03	-	12	-	P	-	A
	G1/2"		12				
Priključek	G3/4"		34				
Posoda	Plastična posoda (Pustite prazno)						
	Plastična posoda z zaščitno košaro				P		
	Kovinska posoda				M		
Izpustni ventil	polavtomatski izpustni ventil (Pustite prazno)						
	avtomatski izpustni ventil						A

+43 512 52076
austria@stasto.eu
© STASTO Automation KG

Mere risbe

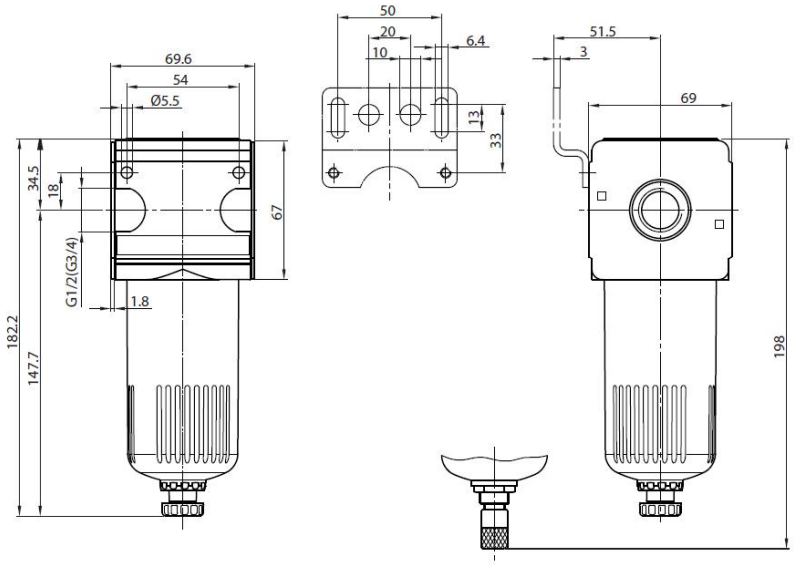

avtomatski izpustni ventil

Priključek	Pretok pri 6bar* [Nl/min]	maks. vhodni tlak [bar]	Tip
G1/2"	4000	16	FI03-12
G1/2"	4000	16	FI03-12-P
G1/2"	4000	20	FI03-12-M
G3/4"	4000	16	FI03-34
G3/4"	4000	16	FI03-34-P
G3/4"	4000	20	FI03-34-M
*Pretok pri vstopnem tlaku 6 bar in padcu tlaka 1 bar			

Diagram pretoka

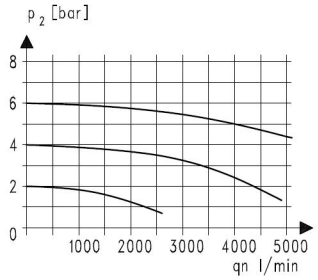

Dodatna oprema

Oznaka	Tip
Zadrževalni kot (kompletno)	MMB03-12/34

Ilustracije nezavezujoče
Pridržujemo si pravico do konstrukcijskih, dimenzijskih in materialnih sprememb