Partnership. With Guarantee.

Filter G3/4"
Serija Modul FI03



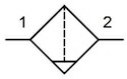

Konstrukcija	Filter na principu centrifugalne sile, Sintrni filtrirni element, polavtomatski izpustni ventil
Priključek	G3/4" po ISO228/1
Materiali	Ohišje Cinkov tlačni liv (cinkov tlačni ulitek), Plastična posoda z zaščitno košaro Polikarbonat/PA ali Kovina, Tesnilo NBR
Funkcija	Filtriranje stisnjenega zraka
Filtrirni vložek	5µm
Način pritrditve	Vgradnja v cevni sistem ali Stenska pritrditev s pomočjo pritrdilnega kotnika
Položaj vgradnje	navpično, Izpustni vijak spodaj
Medij	Stisnjen zrak
Temperatura medija	z plastično posodo 0...+60°C, z kovinsko posodo 0...+60°C (z ustrezno pripravljanim stisnjenim zrakom -10...+60°C)
Temperatura okolice	z plastično posodo 0...+60°C, z kovinsko posodo -10...+60°C
Vhodni tlak	1,5...16bar
Smer pretoka	je označeno s puščico

Naročniški ključ

	FI03	-	34	H	-	P
Priključek	G3/4"		34			
Pretok	visoka pretočna zmogljivost			H		
Posoda	Plastična posoda z zaščitno košaro					P
	Kovinska posoda z vidno cevjo					M

+43 512 52076
austria@stasto.eu
© STASTO Automation KG

Mere risbe

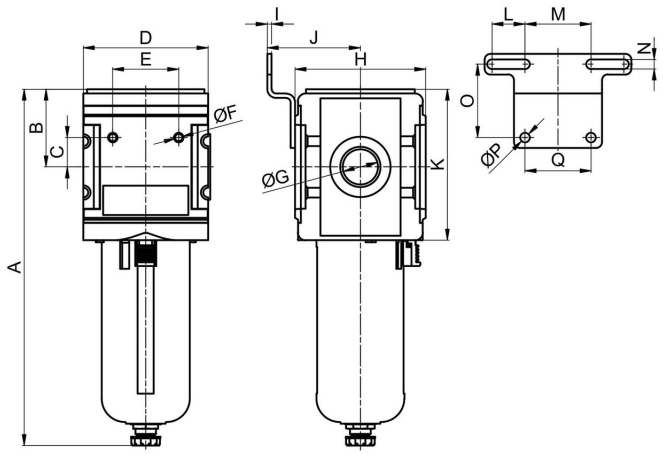

Priključek G	A	B	C	D	E	F	H	I	J	K	L	M	N	O	P	Q	Tip
G3/4"	243	53	20	85	45	M6	89	3	63,5	103	22,5	45	6,5	50	6,5	45	FI03-34H-P
G3/4"	242	53	20	85	45	M6	89	3	63,5	103	22,5	45	6,5	50	6,5	45	FI03-34H-M

Priključek	Pretok pri 6bar* [Nl/min]	maks. vhodni tlak [bar]	Teža [pribl. kg]	Tip
G3/4"	8000	16	1,1	FI03-34H-P
G3/4"	8000	16	1,6	FI03-34H-M

*Podatki o pretoku pri izhodnem tlaku 6bar in padcu tlaka 1bar

Diagram pretoka

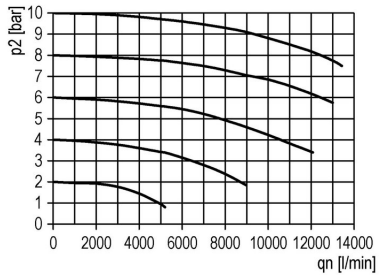

Dodatna oprema

Oznaka	Tip
Zadrževalni kotnik z 2 vijakoma	MMB03-34H/10

Ilustracije nezavezujoče
Pridržujemo si pravico do konstrukcijskih, dimenzijskih in materialnih sprememb