Partnership. With Guarantee.

Druckregler G3/4"...G1"
Serie Gold RE04

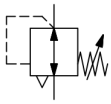

Bauart	Membrandruckregler mit Sekundärentlüftung
Anschluss	G3/4"...G1" nach ISO228/1
Werkstoffe	Gehäuse und Federhaube Zinkdruckguss, Dichtungen NBR
Funktion	Regelung des Sekundärdruckes
Einbaulage	beliebig
Medium	gefilterte Druckluft
Mediumstemperatur	0...+60°C, (mit entsprechend aufbereiteter Druckluft -10...+60°C)
Umgebungstemperatur	-10...+80°C
Eingangsdruck	max. 25bar
Regelbereiche	0,1...3/ 0,2...6/ 0,5...10 und 0,5...16bar
Durchflussrichtung	ist durch einen Pfeil gekennzeichnet
Lieferumfang	inklusive Manometer

+43 512 52076
austria@stasto.eu
© STASTO Automation KG

Maßzeichnung

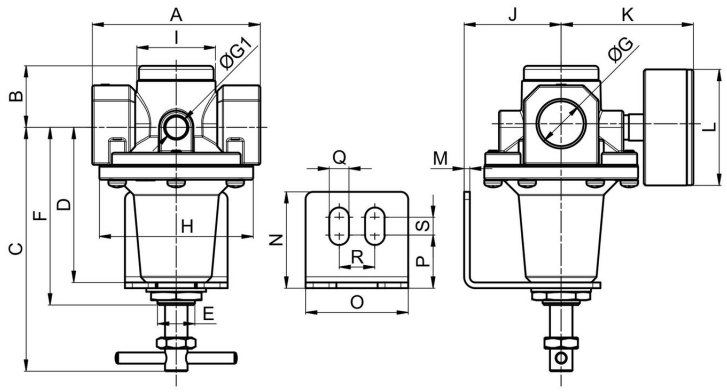

Anschluss G	A	B	C	D	E	F	G1	H	I	J	K	L	M	N	O	P	Q	R	S
G3/4"	102	33	132	83	M20x1,5	95	1/4"	82,5	42	52	71	63	3	51,5	55	28,5	10,5	19	9,5
G1"	90	33	132	83	M20x1,5	95	1/4"	82,5	42	52	71	63	3	51,5	55	28,5	10,5	19	9,5

Anschluss	Durchfluss bei 6bar* [Nl/min]	Eingangsdruck [bar]	Druckbereich [bar]	Gewicht [ca. kg]	Type
G3/4"	5000	25	0,1...3	1,5	RE04-34-0,1/3-MA
G3/4"	5000	25	0,2...6	1,5	RE04-34-0,2/6-MA
G3/4"	5000	25	0,5...10	1,5	RE04-34-0,5/10-MA
G3/4"	5000	25	0,5...16	1,5	RE04-34-0,5/16-MA
G1"	5000	25	0,1...3	1,4	RE04-10-0,1/3-MA
G1"	5000	25	0,2...6	1,4	RE04-10-0,2/6-MA
G1"	5000	25	0,5...10	1,4	RE04-10-0,5/10-MA
G1"	5000	25	0,5...16	1,4	RE04-10-0,5/16-MA
*Durchflussangaben bei Eingangsdruck von 8bar, Ausgangsdruck von 6bar und 1bar Druckabfall					

Durchflussdiagramm für Regelbereich 0,5...10bar

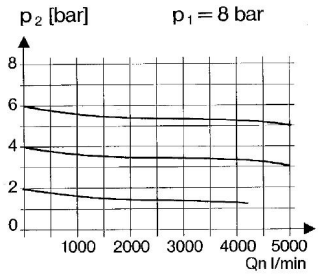

Zubehör

Bezeichnung	Typ
Haltewinkel mit Halsmutter M20x1,5	MMP04-38/10

Abbildungen unverbindlich
Konstruktions-, Maß- und Werkstoffänderungen vorbehalten

© STASTO Automation KG