Partnership. With Guarantee.

Precizni filtrirni regulator tlaka G1/4"
Serija FR10



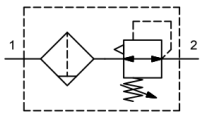

Konstrukcija	Membranski regulator tlaka s sekundarnim odzračevanjem, Filter na principu centrifugalne sile, Sintrni filtrirni element, brez barvnih kovin, Ročni izpustni ventil
Priključek	G1/4" po ISO228/1
Materiali	Ohišje in vzmetni pokrovček Cinkov tlačni liv (cinkov tlačni ulitek), Posoda za kondenzat Cinkov tlačni liv (cinkov tlačni ulitek), Tesnila NBR
Funkcija	Regulacija sekundarnega tlaka
Filtrirni vložek	10µm
Način pritrditve	Vgradnja v cevni sistem ali Stenska pritrditev s pomočjo pritrdilnega kotnika
Položaj vgradnje	navpično, Izpustni vijak spodaj
Medij	Stisnjen zrak neoljen
Lastna poraba zraka	0,01Nl/min (odvisno od sekundarnega tlaka)
Temperatura medija	0...+60°C, (z ustrezno pripravljeni stisnjeni zrak -20 do +60°C)
Temperatura okolice	-10...+60°C
Vhodni tlak	1...16bar
Regulacijska območja	0,1...2bar, 0,1...3bar in 0,2...5bar
Smer pretoka	je označeno s puščico

+43 512 52076
austria@stasto.eu
© STASTO Automation KG

Mere risbe

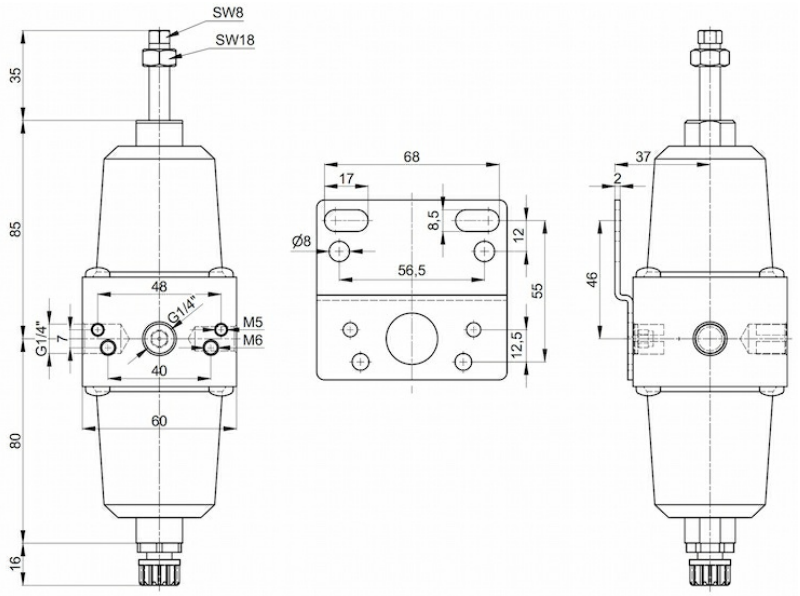

Priključek	Pretok [Nl/min]	maks. vhodni tlak [bar]	Tlačno območje [bar]	Tip
G1/4"	750	16	0,1...2,0	FR10-14-0,1/2
G1/4"	750	16	0,1...3,0	FR10-14-0,1/3
G1/4"	750	16	0,2...5,0	FR10-14-0,1/5

Diagrami pretoka

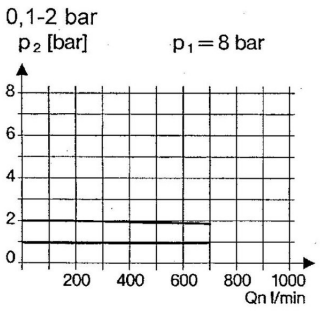

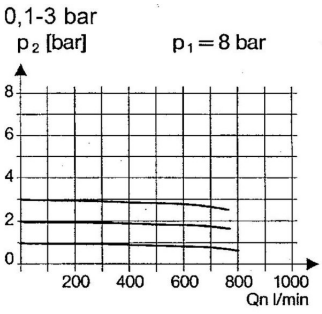

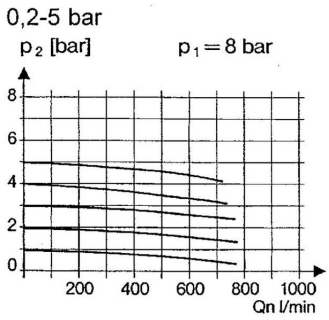

Dodatna oprema

Oznaka	Tip
Komplet nosilca	MMB10-14

Ilustracije nezavezujoče
Pridržujemo si pravico do konstrukcijskih, dimenzijskih in materialnih sprememb