Partnership. With Guarantee.

Oljalnik 3/4"
Tip L-34-PE



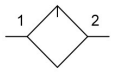

Konstrukcija	Oljni megličar z zaščitno košaro
Priključek	G3/4" po ISO228/1
Materiali	Ohišje acetalna smola (POM), Navojni priključki Medenina, Posoda za kondenzat Poliamid, Zaščitna košara PE, Tesnila NBR
Funkcija	Obogatitev stisnjenega zraka z oljem
Način pritrditve	Vgradnja v cevni sistem ali Stenska pritrditev
Položaj vgradnje	navpično, Oljni rezervoar navzdol
Medij	Stisnjen zrak
Temperatura medija	+5...+50°C
Temperatura okolice	+5...+50°C
Vhodni tlak	maks. 12,5bar
Prostornina Rezervoar za olje	140cm³
Doziranje olja	1-2 Kapljic na minuto, pri pretoku v napravi
priporočeno olje	po ISO VG 32, STASTO-pnevmatsko olje HP32A
Smer pretoka	je označeno s puščico

+43 512 52076
austria@stasto.eu
© STASTO Automation KG

Dimenzije

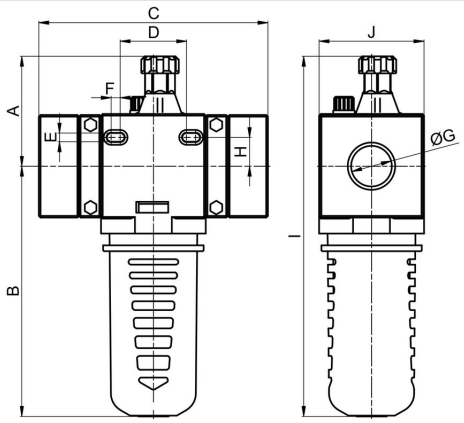

Teža 0,67kg

Priključek G	A	B	C	D	E	F	H	I	J	Tip
G3/4"	66,5	151	138	40	5	5,5	17,5	217,5	63	L-34-PE

Diagram pretoka

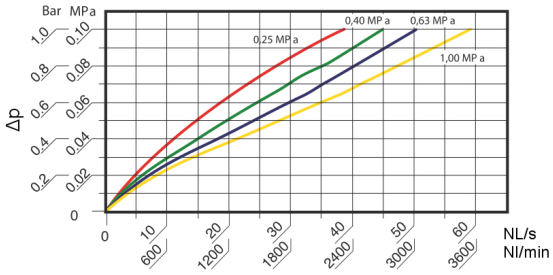

Diagram prikazuje različne vhodne tlake do največjega padca tlaka 1bar

Ilustracije nezavezujoče
Pridržujemo si pravico do konstrukcijskih, dimenzijskih in materialnih sprememb

+43 512 52076
austria@stasto.eu
© STASTO Automation KG