Partnership. With Guarantee.

Električni zaporni ventil (3/2-potni) 3/8"
Serija SV



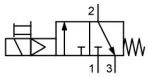

Konstrukcija	Električni zapiralni ventil, 3/2-potni, z ročnim zasilnim upravljanjem in odzračevanjem
Priključek	G3/8" po ISO228/1
odzračevalni priključek	G1/4" po ISO228/1 dop. preklopni ventil in M5 na pilotnem ventilu
Materiali	Ohišje acetalna smola (POM), Navojni priključki Medenina, Tesnila NBR
Funkcija	za izklop dovodnega tlaka in odzračevanje naprave
Način pritrditve	Vgradnja v cevni sistem ali Stenska pritrditev
Položaj vgradnje	poljubno
Medij	filtriran in naoljen ali nenaoljen stisnjen zrak
Temperatura medija	+5...+50°C
Temperatura okolice	+5...+50°C
Vhodni tlak	3...10bar
Smer pretoka	je označeno s puščico
Tip tuljave	MS, širina konektorja 22mm
Električni priključek	Vtičnica naprave po industrijski obliki B (glej lastni podatkovni list)
Dovoljena napetostna nihanja	±10%
Poraba moči	glej tabelo "Magnetne tuljave"
Delovni cikel	100% delovni cikel (neprekinjeno obratovanje)
Stopnja zaščite	IP65 v skladu z EN 60529 pri pravilno montirani napravi vtičnice (Zaščita pred vdorom prahu in brizgajočo vodo)
Dodatna oprema	Dušilec zvoka SLS-M14-NS

Naročniški ključ

			SV - 38 - E1S - 04
Priključek	3/8"	38	
Nazivna napetost	24V/50-60Hz		04
	230V/50-60Hz		01
	115V/50-60Hz		12
	24VDC		03
	12VDC		05

+43 512 52076
austria@stasto.eu
© STASTO Automation KG

Dimenzije

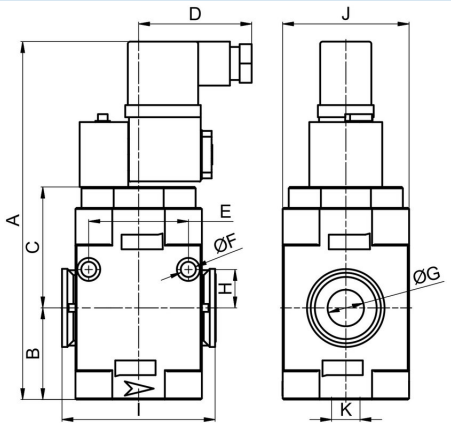

Priključek G	A	B	C	D	E	F	H	I	J	K	Teža [pribl. kg]	Tip
G3/8"	145,5	37,5	49,5	46,5	41	6	15,75	63	52	G1/4"	0,28	SV-38-E1S-04

Diagram pretoka

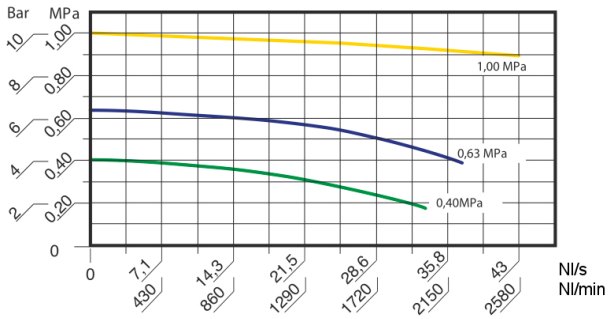

Magnetne tuljave

		Napetost	Poraba moči pri 20°C	Tip
	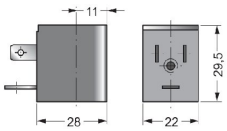	12VDC	3W	MS01200
		24VDC	3W	MS02400
		24V/50-60Hz	5VA	MS02450
		115V/50-60Hz	5VA	MS11550
		230V/50-60Hz	5VA	MS23050

Ilustracije nezavezujoče
Pridržujemo si pravico do konstrukcijskih, dimenzijskih in materialnih sprememb