Partnership. With Guarantee.

Zawór elektromagnetyczny 2/2-drogowy - sterowany bezpośrednio
Seria 21L

21L1

21L1-RL

21L2

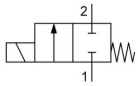

beznapięciowy zamknięty

Konstrukcja	Zawór elektromagnetyczny 2/2-drogowy z uszczelnieniem elastycznym, sterowany bezpośrednio, normalnie zamknięty (NC)
Przyłącze	G1/8"...G1/4" zgodnie z ISO228/1
Materiały	Korpus i Rura prowadząca Stal nierdzewna 1.4401, Części wewnętrzne Stal nierdzewna 1.4401 wzgl. 1.4106, Uszczelnienie FKM lub PTFE, Pozłacany pierścień zwierający
Rodzaj mocowania	Montaż w sztywnym systemie przewodów
Pozycja montażowa	dowolny
Zakres zastosowania	media gazowe i ciekłe, które nie atakują zastosowanych materiałów
Lepkość	maks. 53mm^2/s (cst)
Czas przełączania	10...30ms
Częstotliwość przełączania	maks. 1500/min
Temperatura medium	zależnie od materiału uszczelnienia i Cewka elektromagnesu
Temperatura otoczenia	patrz tabela „Cewki elektromagnetyczne”

Dane elektryczne:	
Typ cewki	Typ BDA, Szerokość wtyczki 32mm (Cewka standardowa) Typ BDV, Szerokość wtyczki 32mm (Cewka do wilgotnego środowiska) Typ GDH/GDV, Szerokość wtyczki 32mm (Cewka do wyższych ciśnień, Cewka do wilgotnego środowiska)
Przyłącze elektryczne	Gniazdo urządzenia zgodnie z EN175301-803-Forma A (patrz osobna karta katalogowa)
Rodzaj napięcia	Napięcie przemienne i stałe
Napięcie standardowe	230V/50-60Hz, 24V/50-60Hz, 24VDC
Napięcia specjalne	12...380V/50Hz lub 60Hz, 12...220VDC
Dopuszczalne wahania napięcia	AC +10%/-15% DC +10%/-5%
Pobór mocy	patrz tabela "Pobór mocy cewek elektromagnesu"
Cykl pracy	100% Cykl pracy (praca ciągła)
Stopień ochrony	IP65 wg EN 60529 przy prawidłowo zamontowanym złączu wtykowym urządzenia (ochrona przed wnikaniem pyłu i wodą strumieniową)
Wskazówka dotycząca zastosowania	Przy zamówieniu proszę podać napięcie i rodzaj prądu. Zalecamy zawsze stosowanie filtra zanieczyszczeń przed urządzeniem, aby w przypadku zanieczyszczenia medium nie występowały zakłócenia działania. Zawory te mogą być również stosowane do próżni zgrubnej. Maksymalne nominalne ciśnienie korpusu może wynosić 40bar. Maksymalne przełączalne ciśnienie to ciśnienie różnicowe między wejściem i wyjściem zaworu. Przy prądzie stałym podane wartości ciśnienia różnicowego obowiązują dla temperatury medium maks. 80°C i temperatury otoczenia 40°C. Przy wyższych temperaturach medium dopuszczalne ciśnienie różnicowe spada o 0,4% na °Celsius.

+48 22 412 14 50
poland@stasto.eu
© STASTO Automation Sp.z o.o.

Klucz typowy

	21L	1	K1	V	25	-	RL	-	BDA	-	230V/50-60Hz
	G1/8"	1									
Przyłącze	G1/4"	2									
Funkcja	beznapięciowy zamknięty		K1								
	PTFE			T							
Uszczelnienie	FKM			V							
	2,5mm				25						
	3,0mm				30						
Średnica nominalna	5,5mm				55						
	bez (Pozostawić puste)										
Regulacja przepływu	z boczną regulacją przepływu						RL				
	BDA Cewka standardowa - Dopuszczenie CE								BDA		
	BDV Cewka do wilgotnego środowiska - Dopuszczenie CE-CSA-UL-VDE								BDV		
	GDV Cewka do wyższych ciśnień - Cewka do wilgotnego środowiska - Dopuszczenie CE-CSA-UL-VDE								GDV		
Cewka	GDH Cewka do wyższych ciśnień - Cewka do wilgotnego środowiska - Dopuszczenie CE								GDH		
	230V/50-60Hz										230V/50-60Hz
	24V/50-60Hz										24V/50-60Hz
	24VDC										24VDC
	12...380V/50Hz lub 60Hz										
Napięcie	12...220VDC										

Możliwości zastosowania poszczególnych materiałów uszczelniających

Materiał	Temperatura medium	Przykłady zastosowania
FKM	-10...140°C	Woda,Powietrze,Oleje, Benzyna, Olej napędowy, lekko agresywne gazy i ciecze
PTFE	-40...180°C	agresywne media

Dopuszczalne różnice ciśnień w bar i Wartość Kv

Uszczelnienie gniazda	Średnica nominalna DN[mm]	beznapięciowy zamknięty NC				Wartość KV [m^3/h Woda]
		Cewka BD.		Cewka GD.		
		AC	DC	AC	DC	
V, T	2,5	14	9	30	25	0,19
V, T	3	10	6	25	20	0,24
V	5,5	3,5	1	10	5	0,54
T	5,5	3,5	1	7	5	0,54

Cewki elektromagnetyczne

Typ	Stopień ochrony	Wkładka	Temperatura otoczenia	Dopuszczenia
BDA	IP65	Temperatura medium do maks. 120°C	-10...+40°C	CE
BDV	IP65	Temperatura medium do maks. 160°C, wysoka wilgotność powietrza	-20...+60°C	CE-CSA-UL-VDE
GDV	IP65	Temperatura medium do maks. 180°C, wysoka wilgotność powietrza	-20...+60°C	CE-CSA-UL-VDE
GDH	IP65	Temperatura medium do maks. 180°C, wysoka wilgotność powietrza	-20...+40°C	CE

© STASTO Automation Sp.z o.o.

Pobór mocy cewek elektromagnetycznych

Napięcie	Moment dokręcania (Prąd przemienny) VA	Siła trzymania (Prąd przemienny) VA	Siła trzymania (Prąd stały) ciepły roboczo W	Typ
220-230V/50-60Hz	25	14,5	-	BDA08223DS
24V/50-60Hz	25	14,5	-	BDA08024DS
24VDC	-	-	8	BDA08024CS
380V/50-60Hz	25	14,5	-	BDA08380DS
115V/60Hz	25	14,5	-	BDA08115BS
110V/50-60Hz	25	14,5	-	BDA08110DS
48V/50Hz	25	14,5	-	BDA08048AS
42V/50Hz	25	14,5	-	BDA08042AS
110VDC	-	-	8	BDA08110CS
12VDC	-	-	8	BDA08012CS
230V/50Hz 240V/60Hz	25	16	-	BDV08230AY
24V/50-60Hz	25	17	-	BDV08024DY
24VDC	-	-	11	BDV08024CY
110V/50Hz 120V/60Hz	25	15	-	BDV08110AY
12VDC	-	-	14	GDH14012CS
48VDC	-	-	14	GDH14048CS
220VDC	-	-	14	GDH14220CS
230V/50Hz 240V/60Hz	43	27	-	GDV14230AY
24V/50-60Hz	43	26	-	GDV14024DY
24VDC	-	-	14	GDV14024CY
110V/50Hz 120V/60Hz	43	23	-	GDV14110AY

Wymiary

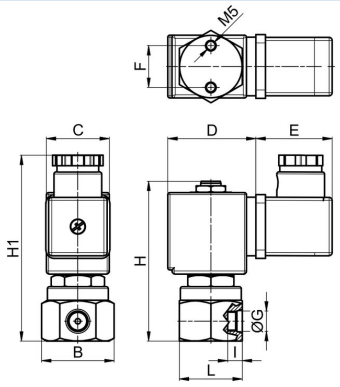

Przyłącze G	B	C	D	E	F	H	H1	I	L	Masa [ok. kg]	Cewka	Typ
G1/8"	35	30	42	36	20	76	90	7	30	0,32	BD.	21L1K1.25
G1/8"	35	52	55	36	20	76	90	7	30	0,65	GD.	21L1K1.25
G1/8"	35	30	42	36	20	76	90	7	30	0,32	BD.	21L1K1.30-RL
G1/8"	35	52	55	36	20	76	90	7	30	0,65	GD.	21L1K1.30-RL

+48 22 412 14 50
poland@stasto.eu

© STASTO Automation Sp.z o.o.

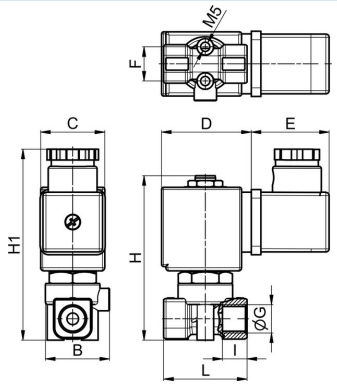

Przyłącze G	B	C	D	E	F	H	H1	I	L	Masa [ok. kg]	Cewka	Typ
G1/4"	28	30	42	36	16	78	92	7	39	0,32	BD.	21L2K1.55
G1/4"	28	52	55	36	16	78	92	7	39	0,65	GD.	21L2K1.55

Ilustracje niewiążące
Zastrzega się możliwość zmian konstrukcyjnych, wymiarowych i materiałowych

© STASTO Automation Sp.z o.o.