Zračni rezervoar
Serija DLBV



Konstrukcija	Zalogovnik v skladu z 2014/68 EU z izpustnimi priključki
Materiali	Ohišje jeklo pocinkan
Temperatura medija	-20...+50°C
Način pritrditve	prek 2 oz. 4 prehodnih izvrtin v konzolah
Položaj vgradnje	vodoravno ali navpično (vsaj 1 priključek za kondenzat mora biti na najnižji točki)
Medij za shranjevanje	Stisnjen zrak, Argon, drugi mediji na zahtevo
Področje uporabe	Samo kot vmesni hranilnik v obliki, da je posoda nezaporno povezana z virom tlaka. V nasprotnem primeru je treba predvideti varnostni ventil.
Dovoljeni obratovalni tlak	15bar

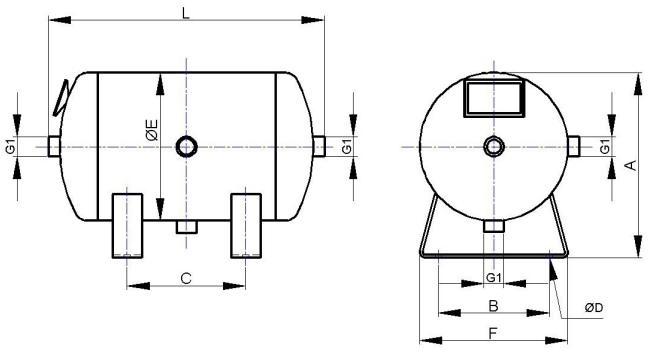

DLB10/20

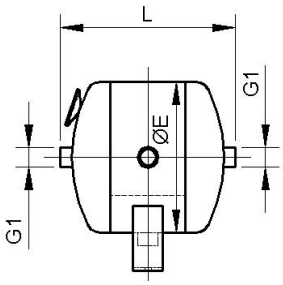

DLB05

Vsebina [Liter]	A	B	C	D	E	F	L	G1	Teža [pribl. kg]	Tip
5	250	150	-	8,5	200	200	232	G1/2"	4,3	DLB05V15
10	250	150	160	8,5	200	200	372	G1/2"	7,0	DLB10V15
20	250	150	400	8,5	200	200	732	G1/2"	11,4	DLB20V15

Ilustracije nezavezujoče
Pridržujemo si pravico do konstrukcijskih, dimenzijskih in materialnih sprememb

Različica 10
138613 / Ustvarjeno 2026/47 SL
IZDELANO V EVROPI

+43 512 52076
austria@stasto.eu
© STASTO Automation KG