Partnership. With Guarantee.

Kugelhähne aus Edelstahl
Serie BA117

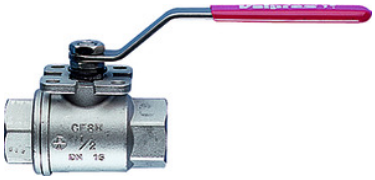

Bauart	Durchgangshahn mit schwimmender Kugel, voller Durchgang, antistatische Ausführung, Kompensationsbohrung
Betätigung	durch 90° Drehung des Handhebel
Anschluss	NPT1/8"...NPT4" nach ANSI B 1.20.1
Werkstoffe	Gehäuse und Kugel Edelstahl 1.4401, Kugeldichtung PTFE-graphitverstärkt, Spindeldichtung PTFE/FKM Handhebel Edelstahl 1.4016 plastifiziert, RP 21/2" bis RP4" aus Stahl
Einsatzbereich	Flüssigkeiten und Gase der Gruppe 1 und 2 entsprechend PED 2014/68/EU, die die verwendeten Werkstoffe nicht angreifen.
Mediumstemperatur	-20...+160°C
Betriebsdruck	Vakuum max. 10^{-3} Torr bis Nenndruck laut Tabelle und Druck-Temperaturdiagramm
Befestigungsart	Einbau in starres Leitungssystem
Einbaulage	beliebig
Zulassungen	ATEX EX II 2 G/D c T3, Fire-Safe, TA-Luft

+43 512 52076
austria@stasto.eu
© STASTO Automation KG

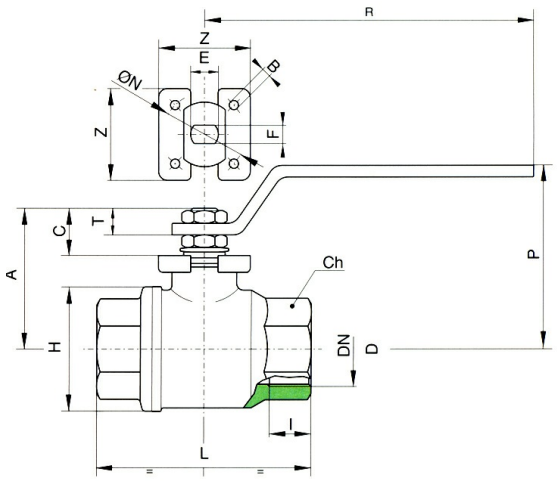

D	DN [mm]	PN [bar]	A	B	C	CH	E	F	H	l	L	N	P	R	T	Z	Kv-Wert [m³/h]	Gewicht [ca. kg]	Typ
NPT1/8"	6	140	35	5,5	13,5	22	8	5	30	7,7	55	36	50	110	9	36	5	0,26	BA117-18N-L-A
NPT1/4"	8	140	35	5,5	13,5	22	8	5	30	11	55	36	50	110	9	36	5,5	0,26	BA117-14N-L-A
NPT3/8"	10	140	35	5,5	13,5	22	8	5	30	11,4	55	36	50	110	9	36	8,5	0,24	BA117-38N-L-A
NPT1/2"	15	140	38	5,5	13,5	27	8	5	36	15	66	36	53	110	9	36	19,2	0,33	BA117-12N-L-A
NPT3/4"	20	105	55	5,5	15	32	10	7	45	16,3	79	42	68	131	10	42	35,0	0,60	BA117-34N-L-A
NPT1"	25	105	60	5,5	19,5	41	12	8	54	19,1	93	42	79	174	12,5	42	64,5	1,01	BA117-10N-L-A
NPT11/4"	32	64	64,5	5,5	19,5	50	12	8	64	21,4	100	42	83	174	12,5	42	104	1,31	BA117-114N-L-A
NPT11/2"	40	64	79	6,5	24	55	16	10	80	21,4	110	50	100	250	16,5	50	174	2,15	BA117-112N-L-A
NPT2"	50	64	86	6,5	24	70	16	10	95	25,7	131	50	107	250	16,5	50	301	3,25	BA117-20N-L-A
NPT21/2"	65	25	104	M8	28,5	90	20	14	122	30,2	159	70	126	321	18,5	64	546	6,81	BA117-212N-L-A
NPT3"	80	25	114	M8	28	105	20	14	144	33,3	185	70	137	321	18	64	873	10,2	BA117-30N-L-A
NPT4"	100	25	137	M10	34,5	130	24	18	177	39,3	222	102	156	381	22	92	1363	17,4	BA117-40N-L-A

Druck-Temperatur-Diagramm

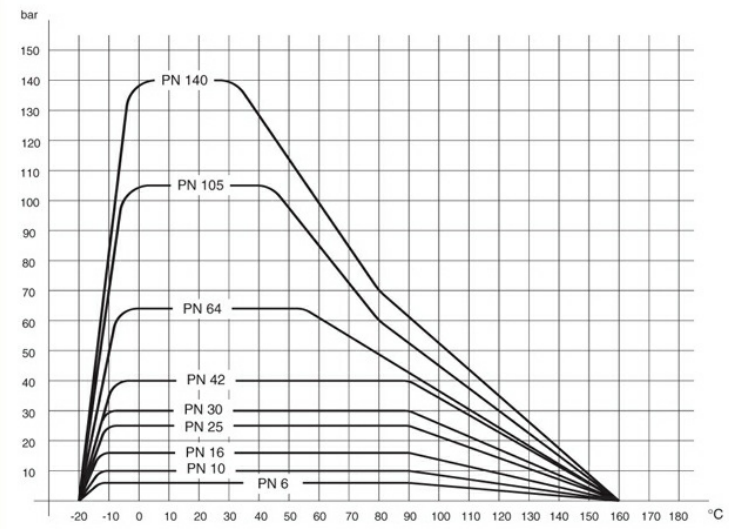

Abbildungen unverbindlich
Konstruktions-, Maß- und Werkstoffänderungen vorbehalten

+43 512 52076
austria@stasto.eu
© STASTO Automation KG