regulator ciśnienia ze stali szlachetnej
Seria PR08

budowa	regulator ciśnienia bez odpowietrzenia ze zintegrowanym sitem drobnym na wejściu, złączka z nakrętką, nastawa ciśnienia za pomocą niewznoszącego trzpienia
funkcja	regulacja ciśnienia wtórnego
przyłącze	R1/2"...R2" zgodny z ISO7/1
przyłącze manometru	G1/4" zgodny z ISO228/1
materiały	korpus i pokrywa ze sprężyną stal szlachetna 1.4408, holender stal szlachetna 1.4408, sito drobne 1.4404, uszczelnienia i membrana FKM lub EPDM
zakres zastosowania	media ciekłe i gazowe nieniszczące zastosowanych materiałów (nie stosować do pary)
temperatura medium	patrz tabela
temperatura otoczenia	-10...+95°C
ciśnienie wejściowe	patrz tabela
zakres nastaw	patrz tabela
kierunek przepływu	jest zaznaczony strzałką
mocowanie	zabudowa na rurociągu
sposób zabudowy	dowolnie
zakres dostawy	bez manometr

tabela:

uszczelnienie	ciśnienie wejściowe max. [bar]	zakres nastaw [bar]	temperatura medium [°C]	typ
FKM	25	0,5...2	-10...120	PR08-..-0.5/2
FKM	40	1...8	-10...120	PR08-..-1/8
FKM	40	5....15	-10...95	PR08-..-5/15
EPDM	25	0,5...2	-20...120	PR08-..-0.5/2-E
EPDM	40	1...8	-20...120	PR08-..-1/8-E
EPDM	40	5....15	-20...95	PR08-..-5/15-E

wymiary

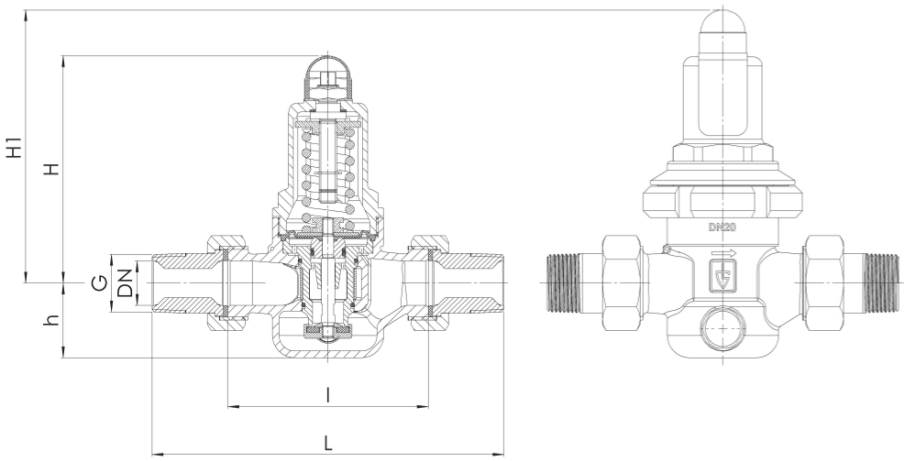

zakres ciśnień 1..8bar/5...15bar

G	DN	H	h	l	L	wielkość oczka sito drobne [mm]	współczynnik kv [m^3/h]	ciężar [około kg]	typ
R1/2"	15	102	33	80	142	0,6	3	1,2	PR08-12-1/8(5/15)
R3/4"	20	102	33	90	158	0,6	3,5	1,3	PR08-34-1/8(5/15)
R1"	25	130	45	100	180	0,6	6,7	2,3	PR08-10-1/8(5/15)
R11/4"	32	130	45	105	193	0,6	7,6	2,5	PR08-114-1/8(5/15)
R11/2"	40	165	70	130	226	0,75	12,5	5,2	PR08-112-1/8(5/15)
R2"	50	165	70	140	252	0,75	15	5,7	PR08-20-1/8(5/15)

zakres ciśnień 0,5...2bar

G	DN	H1	h	l	L	wielkość oczka sito drobne [mm]	współczynnik kv [m^3/h]	ciężar [około kg]	typ
R1/2"	15	128	33	80	142	0,6	3	1,5	PR08-12-0.5/2
R3/4"	20	128	33	90	158	0,6	3,5	1,6	PR08-34-0.5/2
R1"	25	150	45	100	180	0,6	6,7	2,8	PR08-10-0.5/2
R11/4"	32	150	45	105	193	0,6	7,6	3,0	PR08-114-0.5/2
R11/2"	40	185	70	130	226	0,75	12,5	5,9	PR08-112-0.5/2
R2"	50	185	70	140	252	0,75	15	6,4	PR08-20-0.5/2

diagram przepływu

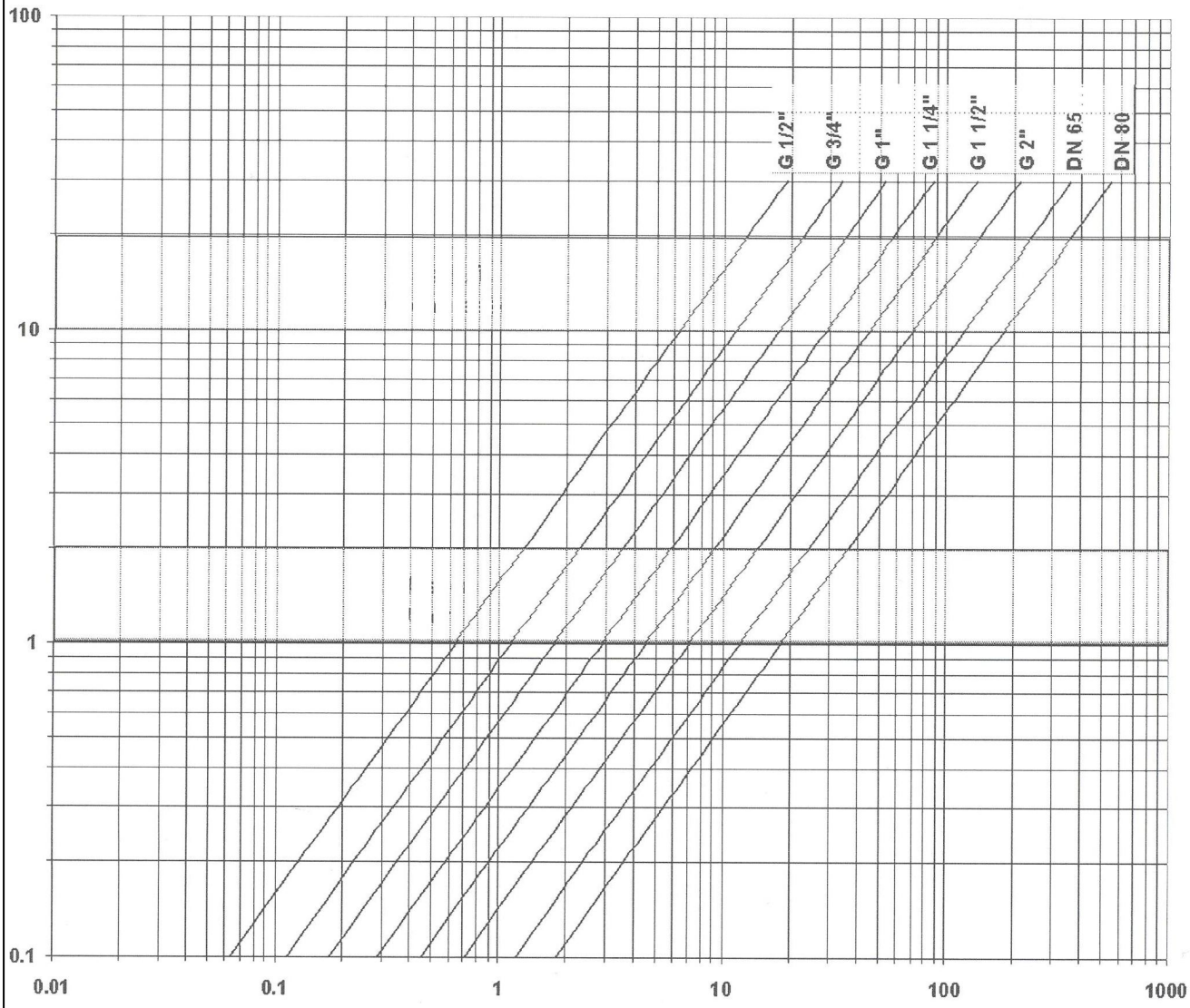

oś pionowa: prędkość przepływu w m/s
oś pozioma: przepływ w m³/h

Dla cieczy prędkość przepływu nie powinna przekraczać 2 m/s.
Przy sprężonym powietrzu prędkość przepływu nie powinna przekraczać 20m/s.
Przy użyciu diagramu sprężonego powietrza należy za wartość przepływu V wziąć robocze metry sześcienne na godzine. Robocze metry sześcienne oblicza się dzieląc normalne metry sześcienne przez **ciśnienie absolutne = ciśnienie robocze + 1 [bar].**

rysunki poglądowe
Zmiany w konstrukcji, wymiarach i wykonaniu materiałowym zastrzeżone