Partnership. With Guarantee.

Zaporni ventil za manometer
Serija MSV01, MSV02








Konstrukcija	Zaporni ventil za manometer
Priključek	MSV01 G1/2" čep/vpenjalna puša MSV02 G1/2" čep/vrtljiva spojka, vključno z Držalo za merilne instrumente
Materiali	Ohišje Medenina, jeklo 1.0460 ali Nerjavno jeklo 1.4571, Tesnila glej tabelo, Ročno kolo iz umetne mase
Medij	Tekočine, plini in pare, ki ne napadajo uporabljenih materialov
Temperatura medija	glej tabelo
Obratovalni tlak	glej tabelo
Navodilo za uporabo	Manometre je treba priključiti s ploščatimi tesnili po DIN16258.
Posebna izvedba	Temperature medija do +250°C, MSV01 Odobritev DVGW na zahtevo

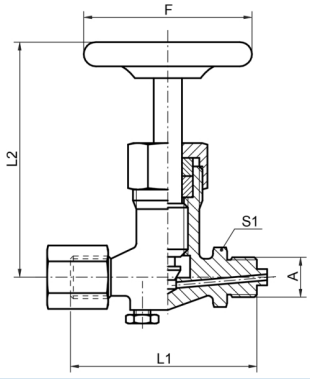

A	ØF	L1	L2	S1	maks. obratovalni tlak [bar]	Material	Tesnilo	Standard	Temperatura medija [°C]	Teža [kg]	Tip
G1/2"	63	100	100	27	250	Medenina	PTFE	DIN16270A	-10...120	0,57	MSV01-12-B
G1/2"	63	100	94	27	400	jeklo	grafit	DIN16270A	-10...120	0,52	MSV01-12-U1
G1/2"	63	100	94	27	400	Nerjavno jeklo 1.4571	PTFE	DIN16270A	-20...200	0,56	MSV01-12-W

+43 512 52076
austria@stasto.eu
© STASTO Automation KG

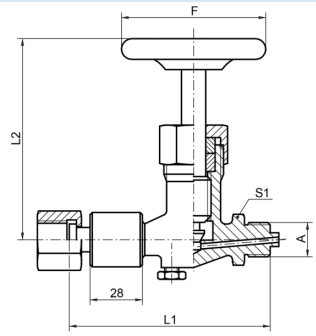

A	ØF	L1	L2	S1	maks. obratovalni tlak [bar]	Material	Tesnilo	Standard	Temperatura medija [°C]	Teža [kg]	Tip
G1/2"	63	125	100	27	250	Medenina	PTFE	DIN16270B	-10...120	0,65	MSV02-12-B
G1/2"	63	120	94	27	400	jeklo	grafit	DIN16270B	-10...120	0,65	MSV02-12-U1
G1/2"	63	120	94	27	400	Nerjavno jeklo 1.4571	PTFE	DIN16270B	-20...200	0,65	MSV02-12-W

Ilustracije nezavezujoče
Pridržujemo si pravico do sprememb konstrukcije, mer in materialov.