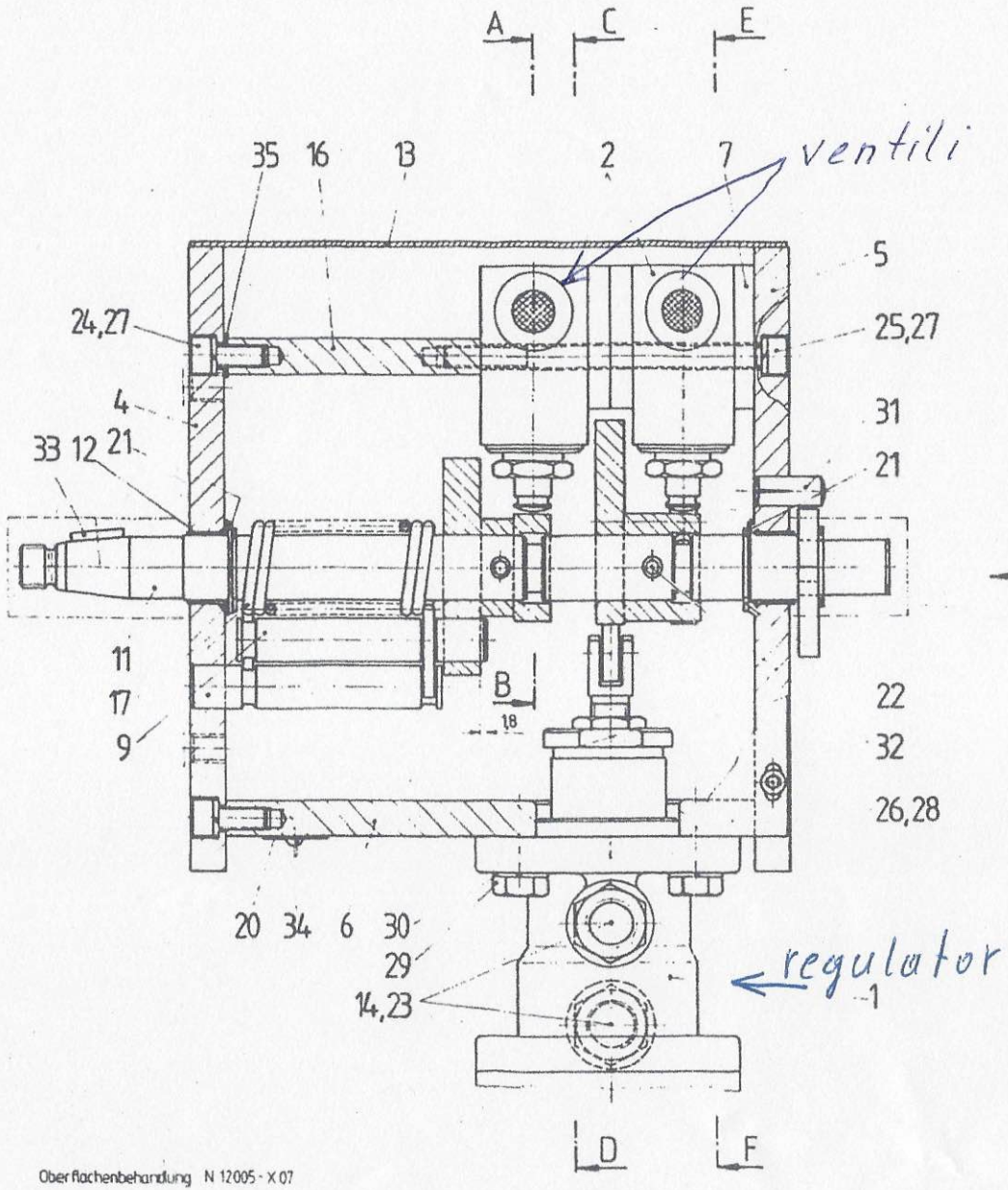

Teilschnitt A-B

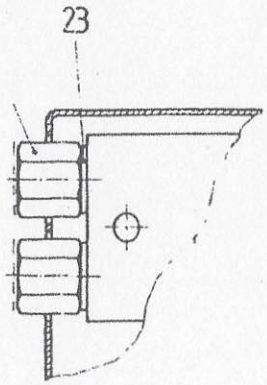

Teilansicht X

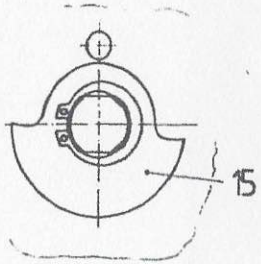

Teilschnitt C-D

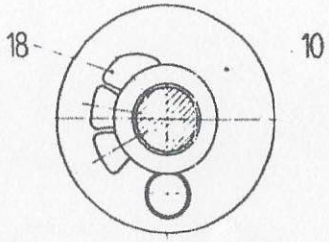

Teilschnitt E-F

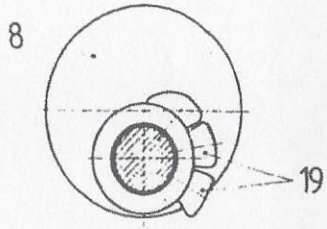

Bestell - Nr
STK 5660

Oberflächenbehandlung N 12005 - X 07

- - - - gekennzeichnete Flächen und Teil 14 farbfrei
Anschlagscheibe Pos 15 nach der Oberflächenbehandlung montiert
Bolzen Pos 9 plan (in Pos 4) und auf Maß (in Pos 10) eingepreßt

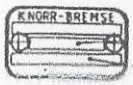

Herstellwoche und -jahr
Bestell -Nr
} eingeschlagen

		Ausgabe
		Datum
Sach-Nr zur geänderten Gr	Allgemeintoleranzen DIN 7168-mB	Maßstab 1:1 Gewicht kg
	Werkzeugkanten DIN 650 1x0	Werkstoff
	Werkstückkanten DIN 6784	Rohteil-Nr
	Datum Name	
	Bearb. 08.05.-14 Long	Fahrventil
	Gepr.	
	Norm	
	KNORR-BREMSE GMBH	2K 5735 Blatt

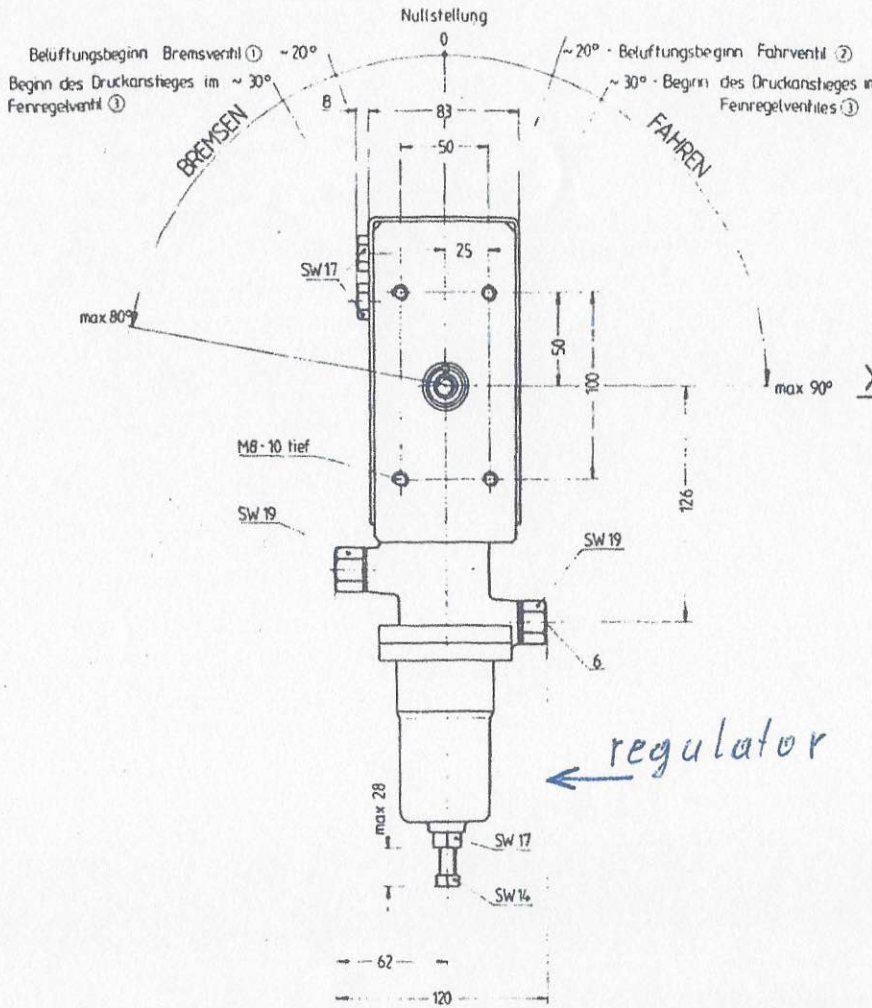

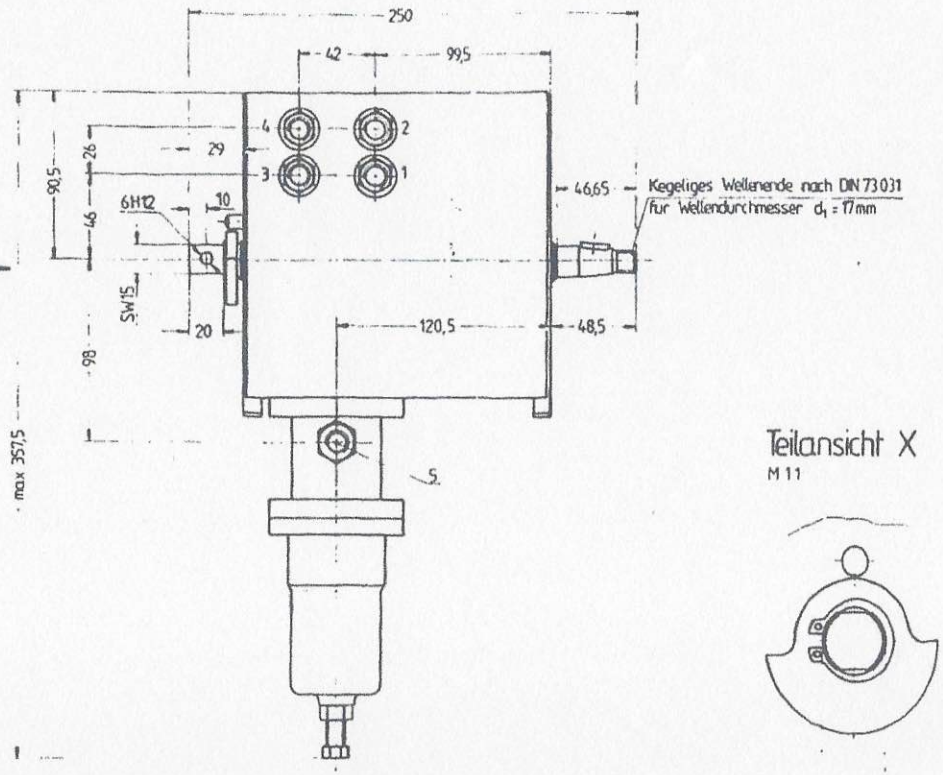

Teilansicht X
M 1:1

Φ18

Alle Gewindeanschlüsse ISO 228 G1/4 - 12 tief

Gewindeanschlüsse 5 und 6 gemeinsam um jeweils 90° verdreht montierbar

Zul. Umgebungstemperatur -20°C bis +80°C
Betriebsdruck max. 10 bar

Bestell-Nr
STK 5660

Pneumatischer Schaltplan

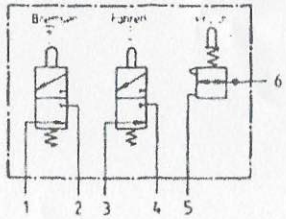

Sach-Nr dargest Baugruppe/n	zul Abw B mittel DIN 7168	Oberfl DIN ISO 1302
	Datum / Name	
	Bearb 88 01 20	
	Gepr 88 01 20	
	Norm	
KNORR-BREMSE GMBH WIEN		

Maßstab 1:2 (1:1) | Gewicht
Werkstoff
Rohteil-Nr

Fahrventil

2K 5734

Blatt

Für diese technische Unterlage behalten wir uns alle Rechte vor (DIN 34.1)