Partnership. With Guarantee.

Rozsdamentes acél golyóscsapok
Sorozat BA715



Kivitel	Átmenőcsap -val/-vel úszó golyó, teljes átömlés, Orsóhosszabbító 100mm
Működtetés	a kézikar 90°-os elfordításával
Csatlakozás	BSP1/4"...BSP2" ISO228/1 szerint
Anyagok	Ház és golyó rozsdamentes acél 1.4401, Golyó HCR-HT-bevonatos, Golyóstömítés Pentafite, Grafit orsótömítés, Kézikar acél, műanyag bevonattal
Alkalmazási terület	Az 1. és 2. csoportba tartozó folyadékok és gázok a PED 2014/68/EU szerint, amelyek nem támadják meg a felhasznált anyagokat.
Közeg hőmérséklete	-46...+400°C
Üzemi nyomás	Névleges nyomás a táblázat és a nyomás-hőmérséklet diagram szerint
Tömítettség	után ANSI/FCI 70-2 Osztály VI
Rögzítési mód	Beépítés merev csővezetékrendszerbe
Beépítési helyzet	tetszőleges
Tanúsítványok	ATEX II 2G/D c T6 X
Különleges kivitelek	Menet NPT, hegesztővégek, Behegesztővégek kérésre

+36 20 461 3279
emese.valis@stasto.eu
© STASTO Automatizálás Kft.

Méretek

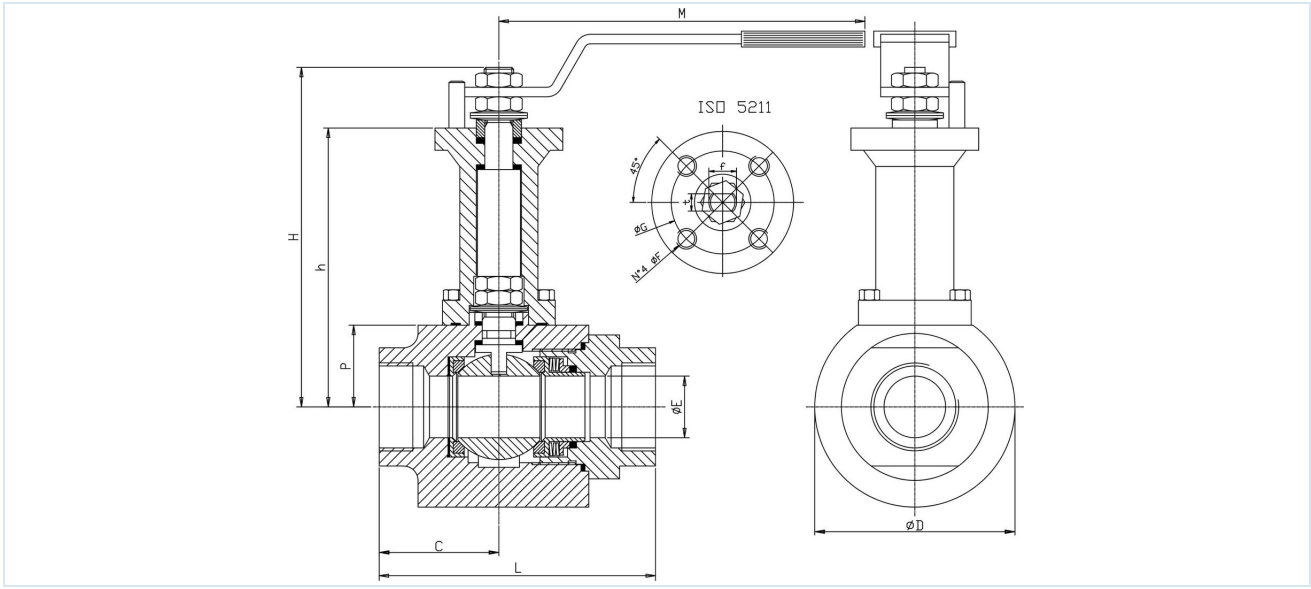

Csatlakozás	Névleges átmérő DN[mm]	PN [bar]	class [PSI]	C	ØD	ØE	H	h	L	M	P	ØF	ØG	f	t	Tömeg [kb. kg]	Típus
1/2"	15	138	800	40,5	58	12,5	149	128	95	145	24	M5	F03/36	10	6	-	BA715-12-L-A
1"	25	138	800	55	78	24	163	129	130	275	32	M6	F03/36	16	10	-	BA715-10-L-A
11/2"	40	138	800	58	104	38	182	141	130	380	43	M8	F07/70	22	14	-	BA715-112-L-A

Nyomás-hőmérséklet diagramm

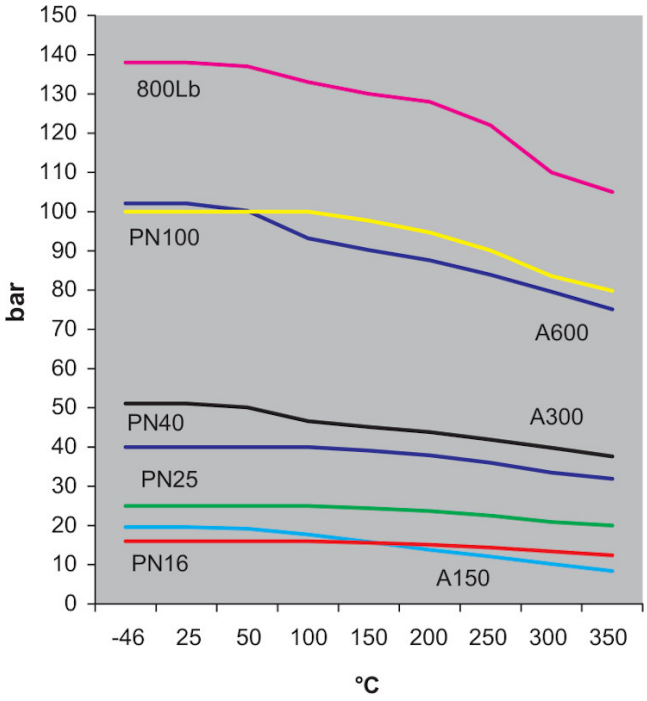

Az ábrák nem kötelező érvényűek
A konstrukció, a méretek és az anyagok változtatásának joga fenntartva

© STASTO Automatizálás Kft.