Partnership. With Guarantee.

Ročni zaporni ventil 3/8"
Tip MBA01-38



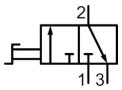

Konstrukcija	Ročni zaporni ventil, 3/2-potni, zaklepno, z odzračevanjem
Funkcija	za izklop dovodnega tlaka in odzračevanje naprave
Priključek	G3/8" po ISO228/1
odzračevalni priključek	G1/4" po ISO228/1
Materiali	Ohišje acetalna smola (POM), Navojni priključki Medenina
Medij	filtriran in naoljen ali nenaoljen stisnjen zrak
Temperatura medija	+5...+50°C
Temperatura okolice	+5...+50°C
Vhodni tlak	maks. 12,5 bar
Smer pretoka	je označeno s puščico
Način pritrditve	Vgradnja v cevni sistem ali Stenska pritrditev
Položaj vgradnje	poljubno
Obseg dobave	Ventil, obešanka, Dušilec zvoka

Dimenzije

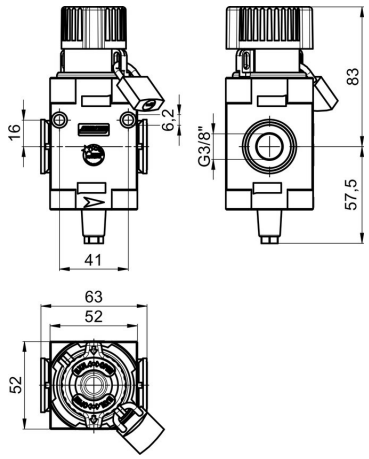

Teža 0,27 kg

+43 512 52076
austria@stasto.eu
© STASTO Automation KG

Diagram pretoka

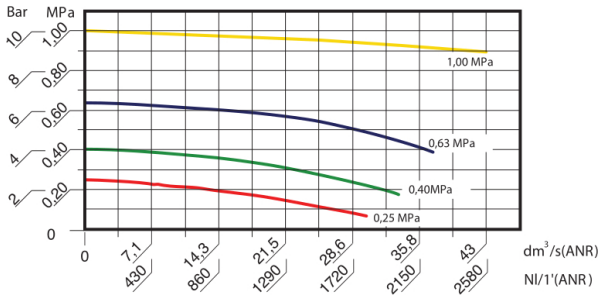

Vhodni tlak = 10bar, Pretok v normalnem stanju

Ilustracije nezavezujoče
Pridržujemo si pravico do konstrukcijskih, dimenzijskih in materialnih sprememb

© STASTO Automation KG