Partnership. With Guarantee.

Szűrő gömbgrafitos öntöttvasból
Sorozat ST006



Kivitel	Szűrő beépített szitaszűrővel, Szembőség lásd a táblázatot
Csatlakozás	Karimák DN15...DN300 az EN1092-2 szerint, PN25
Beépítési hossz	EN558-1R1
Anyagok	Ház Gömbgrafitos öntöttvas EN-GJS-400-15, Szűrőbetét Rozsdamentes acél 1.4301, Fedéltömítés Grafit
Alkalmazási terület	A PED 2014/68/EU szerint a 2. csoportba tartozó gázok és folyadékok, amelyek nem támadják meg a felhasznált anyagokat
Közeg hőmérséklete	-10...+350°C
Üzemi nyomás	Névleges nyomás a nyomás-hőmérséklet táblázat szerint
Rögzítési mód	Beépítés merev csővezetékrendszerbe
Beépítési helyzet	vízszintes
Különleges kivitel	Finomszűrővel ellátva Szembőség 0,25mm

Nyomás-hőmérséklet táblázat bar-ban

-10...+120°C	200°C	225°C	250°C	300°C	350°C
25	23	22,4	21,8	20	17,5

A maximális üzemi nyomások közbenső értékei a legközelebbi alacsonyabb és magasabb hőmérsékleti értékek közötti lineáris interpolációval számíthatók ki..

+36 20 461 3279
hungary@stasto.eu
© STASTO Automatizálás Kft.

Méretek

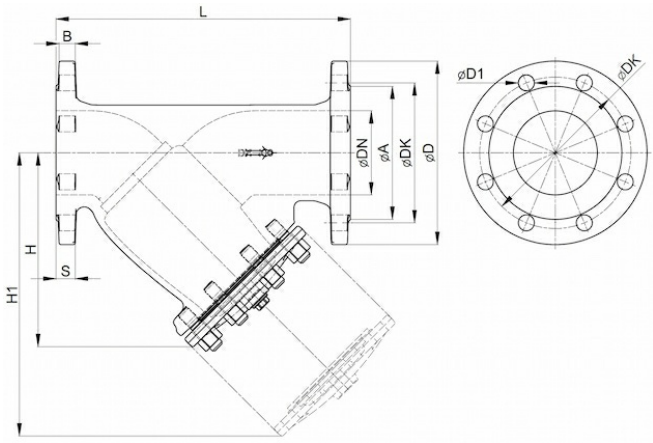

DN [mm]	A	B	D	DK	D1	H	H1	L	N	S	Szemből ség [mm]	Tömeg [kb. kg]	Típus
15	45	12	95	65	14	75	115	130	4	14	0,6	2,4	ST006-15
20	58	14	105	75	14	75	115	150	4	16	0,6	3,3	ST006-20
25	68	14	115	85	14	90	135	160	4	16	0,8	3,8	ST006-25
32	78	14	140	100	18	90	135	180	4	16	0,8	5,0	ST006-32
40	88	15	150	110	18	110	170	200	4	18	0,8	6,5	ST006-40
50	102	17	165	125	18	140	210	230	4	20	0,8	9,6	ST006-50
65	122	17	185	145	18	160	240	290	4	20	0,8	12,5	ST006-65
80	138	19	200	160	18	190	320	310	8	22	1,2	18,0	ST006-80
100	158	21	220	180	22	240	360	350	8	24	1,2	25,0	ST006-100
125	188	23	250	210	26	275	425	400	8	26	1,2	39,0	ST006-125
150	212	23	285	240	26	310	485	480	8	26	1,2	61,0	ST006-150
200	274	27	360	310	26	360	580	600	12	30	1,2	109,0	ST006-200
250	331	29	425	370	30	470	680	730	12	32	1,2	162,0	ST006-250
300	389	30	485	430	30	560	820	850	16	34	1,2	280,0	ST006-300

Az ábrák nem kötelező érvényűek
A konstrukció, a méretek és az anyagok változtatásának joga fenntartva

+36 20 461 3279
hungary@stasto.eu
© STASTO Automatizálás Kft.