Partnership. With Guarantee.

Filtr zanieczyszczeń z żeliwa sferoidalnego Seria ST006



Konstrukcja	Filtr z wbudowanym sitkiem, Rozmiar oczek patrz tabela
Przyłącze	Kołnierze DN15...DN300 wg EN1092-2, PN25
Długość zabudowy	EN558-1R1
Materiały	Obudowa Żeliwo sferoidalne EN-GJS-400-15, wkład sitowy Stal nierdzewna 1.4301, Uszczelka pokrywy Grafit
Zakres zastosowania	Gazy i ciecze z grupy 2 zgodnie z PED 2014/68/EU, które nie oddziałują korozyjnie na zastosowane materiały
Temperatura medium	-10...+350°C
Ciśnienie robocze	Ciśnienie nominalne wg tabeli ciśnienie–temperatura
Rodzaj mocowania	Montaż w sztywnym systemie przewodów
Pozycja montażowa	poziomy
Wykonanie specjalne	Filtr dokładny z Rozmiar oczek 0,25mm

Tabela ciśnienie-temperatura w barach

-10...+120°C	200°C	225°C	250°C	300°C	350°C
25	23	22,4	21,8	20	17,5

Wartości pośrednie maksymalnych ciśnień roboczych mogą być obliczane metodą interpolacji liniowej pomiędzy najbliższymi niższymi i wyższymi wartościami temperatury.

+48 22 412 14 50
poland@stasto.eu
© STASTO Automation Sp.z o.o.

Wymiary

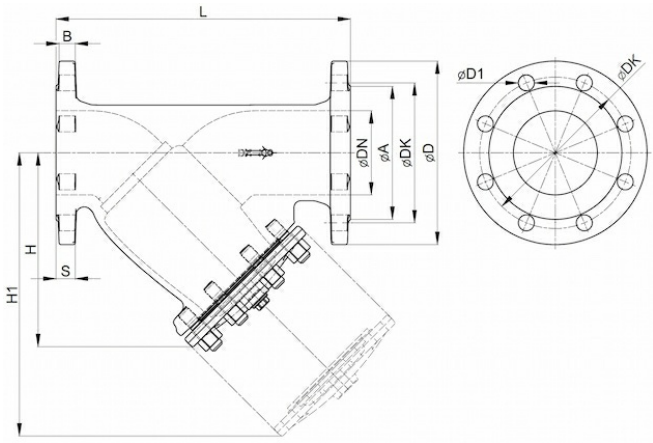

DN [mm]	A	B	D	DK	D1	H	H1	L	N	S	Rozmiar oczek [mm]	Masa [ok. kg]	Typ
15	45	12	95	65	14	75	115	130	4	14	0,6	2,4	ST006-15
20	58	14	105	75	14	75	115	150	4	16	0,6	3,3	ST006-20
25	68	14	115	85	14	90	135	160	4	16	0,8	3,8	ST006-25
32	78	14	140	100	18	90	135	180	4	16	0,8	5,0	ST006-32
40	88	15	150	110	18	110	170	200	4	18	0,8	6,5	ST006-40
50	102	17	165	125	18	140	210	230	4	20	0,8	9,6	ST006-50
65	122	17	185	145	18	160	240	290	4	20	0,8	12,5	ST006-65
80	138	19	200	160	18	190	320	310	8	22	1,2	18,0	ST006-80
100	158	21	220	180	22	240	360	350	8	24	1,2	25,0	ST006-100
125	188	23	250	210	26	275	425	400	8	26	1,2	39,0	ST006-125
150	212	23	285	240	26	310	485	480	8	26	1,2	61,0	ST006-150
200	274	27	360	310	26	360	580	600	12	30	1,2	109,0	ST006-200
250	331	29	425	370	30	470	680	730	12	32	1,2	162,0	ST006-250
300	389	30	485	430	30	560	820	850	16	34	1,2	280,0	ST006-300

Ilustracje niewiążące
Zastrzega się możliwość zmian konstrukcyjnych, wymiarowych i materiałowych

+48 22 412 14 50
poland@stasto.eu
© STASTO Automation Sp.z o.o.