Partnership. With Guarantee.

Precizni regulator tlaka G1/4"
Serija RE21



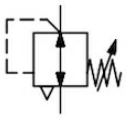

Konstrukcija	Membranski regulator tlaka s sekundarnim odzračevanjem
Priključek	G1/4" po ISO228/1
Materiali	Ohišje in vzmetni pokrovček Cinkov tlačni liv (cinkov tlačni ulitek), Tesnila NBR
Funkcija	Regulacija sekundarnega tlaka
Način pritrditve	Vgradnja v cevni sistem, Vgradnja v krmilno omaro ali Stenska pritrditev s pomočjo pritrdilnega kotnika
Položaj vgradnje	poljubno
Medij	0,01µm filtriran in brez olja stisnjen zrak
Lastna poraba zraka	<2,2 Nl/min pri vhodnem tlaku od 5bar <3,0 Nl/min pri vhodnem tlaku na vstopu od 7bar <4,1 Nl/min pri vhodnem tlaku na vstopu od 10bar
Temperatura medija	0...+60°C, (z ustrezno pripravljanim stisnjenim zrakom -10...+60°C)
Temperatura okolice	-10...+60°C
Vhodni tlak	maks. 16bar
Regulacijska območja	0,05...2bar, 0,05...4bar, 0,05...7bar, 0,05-10bar
Natančnost	+/- 5mbar
Smer pretoka	je označeno s puščico

+43 512 52076
austria@stasto.eu
© STASTO Automation KG

Diagrami pretoka

0,05...2bar

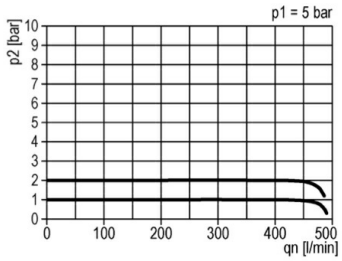

0,05...4bar

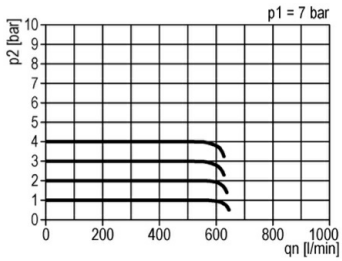

0,05...7bar

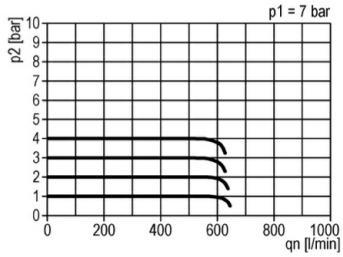

0,05...10bar

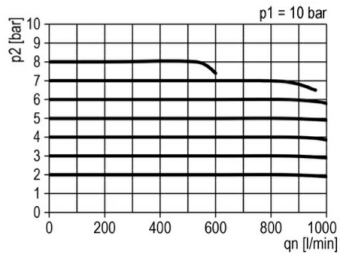

Mere risbe

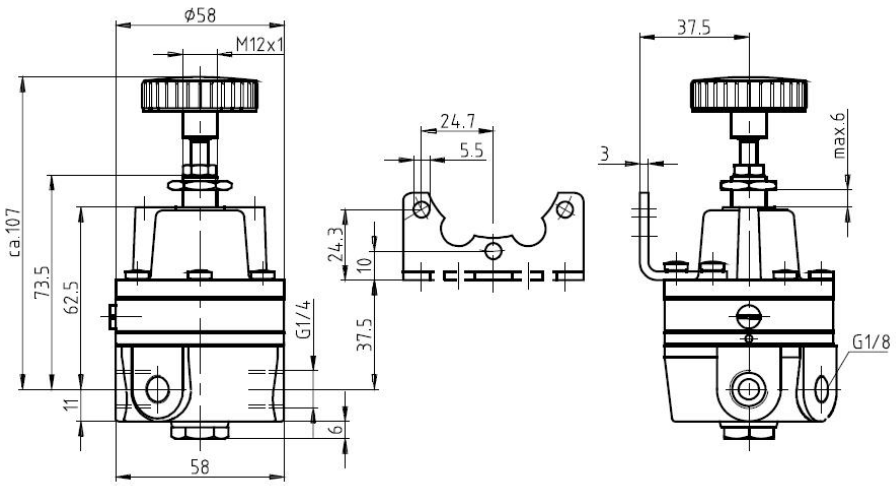

Priključek	Pretok [Nl/min]	maks. vhodni tlak [bar]	Tlačno območje [bar]	Tip
G1/4"	450	16	0,05...2,0	RE21-14-0,05/2
G1/4"	600	16	0,05...4,0	RE21-14-0,05/4
G1/4"	600	16	0,05...7,0	RE21-14-0,05/7
G1/4"	900	16	0,05...10,0	RE21-14-0,05/10

Dodatna oprema

Oznaka	Tip
Zadrževalni kot	MMB21-14

Ilustracije nezavezujoče
Pridržujemo si pravico do konstrukcijskih, dimenzijskih in materialnih sprememb

© STASTO Automation KG