Partnership. With Guarantee.

Regulator pritiska G1/2" i G3/4"
Serija Modul RE03

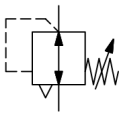

Konstrukcija	Membranski regulator pritiska sa sekundarnim odzračivanjem
Priključak	G1/2" i G3/4" prema ISO228/1
Materijali	Kućište Cinkov tlačni livak, Zaptivke NBR, Opružna kapa POM
Funkcija	Regulacija sekundarnog pritiska
Kočenje	Podešavanje pritiska može se blokirati pritiskom obrtnog dugmeta.
Položaj ugradnje	proizvoljno
Medij	filtrirani komprimovani vazduh
Temperatura medijuma	0...+60°C, (sa odgovarajuće pripremljenim komprimovanim vazduhom -10...+60°C)
Temperatura okoline	-10...+60°C
Ulazni pritisak	maksimalno 16bar
Opsezi regulacije	0,1...3/0,2...6/0,5...10 i 0,5...16bar
Smer protoka	je označeno strelicom
Sadržaj isporuke	uključeno manometar

+381 11 2399521
balkan@stasto.eu
© STASTO Automatizacija d.o.o.

Dimenzioni crtež

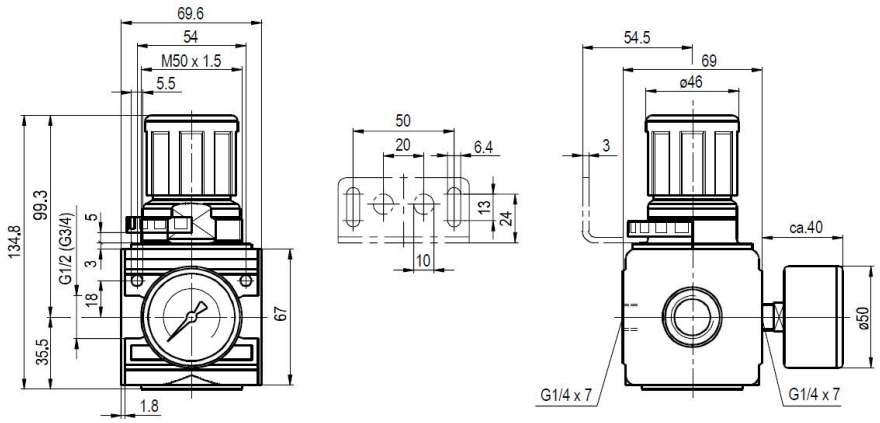

Priključak	Protok pri 6bar* [Nl/min]	Opseg pritiska [bar]	Tip
G1/2"	6000	0,1...3	RE03-12-0,1/3-MA
G1/2"	6000	0,2...6	RE03-12-0,2/6-MA
G1/2"	6000	0,5...10	RE03-12-0,5/10-MA
G1/2"	6000	0,5...16	RE03-12-0,5/16-MA
G3/4""	6000	0,1...3	RE03-34-0,1/3-MA
G3/4"	6000	0,2...6	RE03-34-0,2/6-MA
G3/4"	6000	0,5...10	RE03-34-0,5/10-MA
G3/4"	6000	0,5...16	RE03-34-0,5/16-MA
*Protok podaci pri ulaznom pritisku od 8bar, izlaznom pritisku od 6bar i 1bar Pad pritiska			

Dijagram protoka za regulacioni opseg 0,5...10 bar

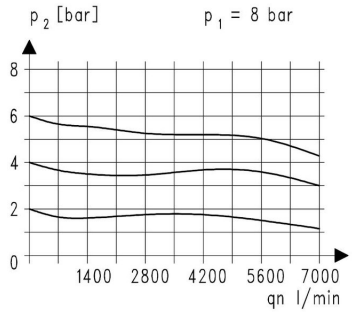

Pribor

Oznaka	Tip
Navrtna matica M50x1,5	MPN03-12/34
Ugao zadržavanja sa maticom M50x1,5	MMP03-12/34
Ugaoni držač sa 2 vijka	MMB03-12/34

Ilustracije neobavezujuće
Zadržavamo pravo na konstruktivne, dimenzione i materijalne izmene.

© STASTO Automatizacija d.o.o.