Partnership. With Guarantee.

Regulator ciśnienia G1/2" i G3/4"
Seria Modul RE03

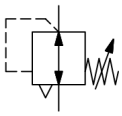

Konstrukcja	Membranowy regulator ciśnienia z odpowietrzeniem wtórnym
Przyłącze	G1/2" i G3/4" wg ISO228/1
Materiały	Obudowa Odlew ciśnieniowy ze stopu cynku, Uszczelnienia NBR, Pokrywa sprężyny POM
Funkcja	Regulacja ciśnienia wtórnego
Blokada	Nastawę ciśnienia można zablokować przez wciśnięcie pokrętła obrotowego
Pozycja montażowa	dowolny
Medium	filtrowane sprężone powietrze
Temperatura medium	0...+60°C, (z odpowiednio przygotowanym sprężonym powietrzem -10...+60°C)
Temperatura otoczenia	-10...+60°C
Ciśnienie wejściowe	maksymalny 16bar
Zakresy regulacji	0,1...3/0,2...6/0,5...10 i 0,5...16bar
Kierunek przepływu	jest oznaczone strzałką
Zakres dostawy	włącznie z manometr

+48 22 412 14 50
poland@stasto.eu
© STASTO Automation Sp.z o.o.

Rysunek wymiarowy

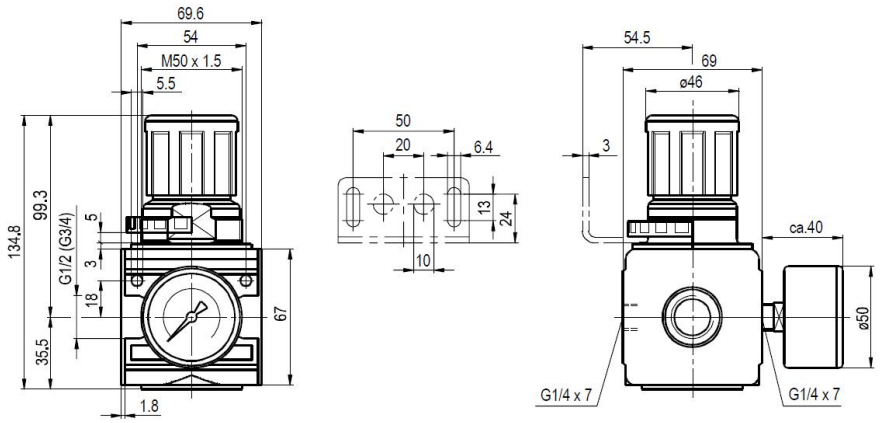

Przyłącze	Przepływ przy 6 bar* [Nl/min]	Zakres ciśnienia [bar]	Typ
G1/2"	6000	0,1...3	RE03-12-0,1/3-MA
G1/2"	6000	0,2...6	RE03-12-0,2/6-MA
G1/2"	6000	0,5...10	RE03-12-0,5/10-MA
G1/2"	6000	0,5...16	RE03-12-0,5/16-MA
G3/4""	6000	0,1...3	RE03-34-0,1/3-MA
G3/4"	6000	0,2...6	RE03-34-0,2/6-MA
G3/4"	6000	0,5...10	RE03-34-0,5/10-MA
G3/4"	6000	0,5...16	RE03-34-0,5/16-MA
*Wartości przepływu przy ciśnieniu wejściowym 8bar, ciśnieniu wyjściowym 6bar i 1bar Spadek ciśnienia			

Wykres przepływu dla zakresu regulacji 0,5...10 bar

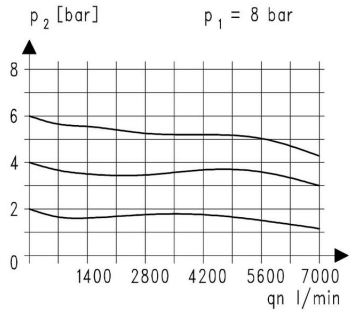

Akcesoria

Nazwa	Typ
Nakrętka kołnierzowa M50x1,5	MPN03-12/34
Kąt trzymania z nakrętką M50x1,5	MMP03-12/34
Kątownik mocujący z 2 śrubami	MMB03-12/34

Ilustracje niewiążące
Zastrzega się możliwość zmian konstrukcyjnych, wymiarowych i materiałowych

Wersja 10
139287 / Utworzono 2026/42 PL
WYPRODUKOWANO W EUROPIE

+48 22 412 14 50
poland@stasto.eu
© STASTO Automation Sp.z o.o.