Acél karimás gömbcsapok sűrített levegős forgatóhajtóművel
Sorozat BADA-...-CITV



Kivitel	Meghajtás: dugattyús meghajtás 2 ellentétes irányban mozgó dugattyúval, rugalmas tömítés, a meghajtás minden részletében az ISO 5211 szerint, illetve a NAMUR-ajánlásoknak megfelelően, Mindkét oldali véghelyzet +/-5°-kal állítható
Csatlakozás	Karimák DN15...DN150 EN1092 szerint, sima tömítőléc
Anyagok Standard kivitel	Golyóscsap: Ház acél 1.0432, Golyó rozsdamentes acél 1.4301, PTFE/FKM tömítések Hajtás: Keményeloxált alumínium, Nikkelezett acél fogaskerék, Dugattyúvezetés POM, Tömítések NBR
Funkció	elérhető kettős működésű vagy egyszeres működésű kivitelben
Rögzítési mód	Beépítés merev csővezetékrendszerbe
Beépítési helyzet	tetszőleges
Vezérlőközeg	szűrt és olajozott vagy olajozatlan sűrített levegő
Alkalmazási terület	gáz halmazállapotú és folyékony közegek, amelyek nem támadják meg a felhasznált anyagokat
Közeg hőmérséklete	-10°C...+160°C
Környezeti hőmérséklet	-20°C...+85°C
Vezérlőnyomás	5,5...8 bar, Alacsonyabb vezérlőnyomásokhoz való igazítás kérésre lehetséges
Üzemi nyomás	0 bar-tól a táblázat és a nyomás-hőmérséklet diagram szerint megadott üzemi nyomásig, durva vákuumhoz alkalmas
Különleges kivitel	Golyóscsap: ATEX EX II 2G Ex h IIC T6...T1 Gb / II 2D Ex h IIIC T85°C...T450°C Db, Hajtás: ATEX II 2G Ex h IIC T6...T3 Gb / II 2D Ex h IIIC T85°C...T200°C Db Rozsdamentes acél fogaskerék, Környezeti hőmérsékletek -40...+85°C, illetve -20...+150°C
Tartozékok	beépített kézi, pneumatikus vagy elektromos vezérlőszelep elektromos végállás-visszajelzés, Helyzetszabályozó I/P illetve P/P kivitelben Kapcsolási sebesség szabályozása
Rendelési megjegyzés	Kérjük, rendeléskor adja meg továbbá a vezérlőnyomást, az üzemi közeget, az üzemi nyomást és az üzemi hőmérsékletet.
Alkalmazási megjegyzés	A nyomás- és hőmérsékletadatok normál körülményekre, kenő vagy nem zsírtalanító közegekre vonatkozó maximális értékek. Különösen a zsírtalanító közegek csökkentik a megadott értékeket és növelik a szükséges forgatónyomatékot. Ezekben a speciális esetekben előzetes egyeztetést javaslunk. A szelep kiválasztásánál a berendezésben előforduló legalacsonyabb vezérlőnyomást kell alapul venni.

+36 20 461 3279
emese.valis@stasto.eu
© STASTO Automatizálás Kft.

Méretek

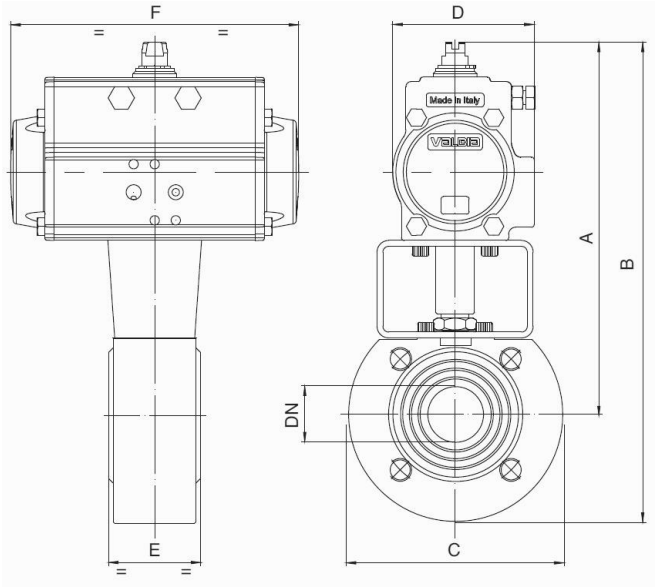

Golyóscsapok kettős működésű forgatóhajtással

Névleges átmérő DN[mm]	max. üzemi nyomás [bar] -ig 85°C	A	B	C	D	E	F	Hajtástípus	KV-érték [m³/h]	Tömeg [kb. kg]	Típus
15	16	183	228,5	90	71	35	141	PAD052	19,2	3,1	BADA-015-CITV-D0
20	16	188	238	100	71	40	141	PAD052	25	3,3	BADA-020-CITV-D0
25	16	193	248	110	71	46	141	PAD052	64,5	4,1	BADA-025-CITV-D0
32	16	200	266	130	71	54	141	PAD052	103,8	5,6	BADA-032-CITV-D0
40	16	227	297	140	81	64	164	PAD063	174	6,3	BADA-040-CITV-D0
50	16	253	328	150	95	82	210	PAD075	301,3	12,2	BADA-050-CITV-D0
65	16	282	370	175	106	103	241	PAD085	545,7	20,5	BADA-065-CITV-D0
80	16	292	387	190	106	122	241	PAD085	872,5	19,6	BADA-080-CITV-D0
100	16	341	451	220	123	152	275	PAD100	1363	27,0	BADA-100-CITV-D0
125	16	398	523	250	137	196	333	PAD115	2360	49,0	BADA-125-CITV-D0
150	16	438	585	285	148	232	372	PAD125	3671	73,0	BADA-150-CITV-D0

Golyóscsapok egyszeres működésű forgatóhajtással

Névleges átmérő DN[mm]	max. üzemi nyomás [bar] -ig 85°C	A	B	C	D	E	F	Hajtástípus	KV-érték [m³/h]	Tömeg [kb. kg]	Típus
15	16	194	299	90	81	35	164	PAS0635	19,2	3,5	BADA-015-CITV-S0
20	16	200	250	100	81	40	164	PAS0635	35	4,1	BADA-020-CITV-S0
25	16	205	260	110	81	46	164	PAS0635	64,5	4,9	BADA-025-CITV-S0
32	16	250	319	130	106	54	241	PAS0855	103,8	9,6	BADA-032-CITV-S0
40	16	259	329	140	106	64	241	PAS0855	174	9,7	BADA-040-CITV-S0
50	16	281	356	150	123	82	275	PAS1005	301,3	13,6	BADA-050-CITV-S0
65	16	349	437	175	137	103	333	PAS1155	545,7	24,8	BADA-065-CITV-S0
80	16	372	466	190	148	122	372	PAS1255	872,5	28,3	BADA-080-CITV-S0
100	16	387	497	220	148	152	372	PAS1255	1363	35,8	BADA-100-CITV-S0
125	16	434	557	250	187	196	500	PAS1605	2360	70,5	BADA-125-CITV-S0
150	16	538	658	285	217	232	579	PAS2005	3671	137,8	BADA-150-CITV-S0

Az egyszeres működésű hajtások – eltérő rendelés hiányában – rugóerővel záró (NC) kivitelben kerülnek szállításra..

+36 20 461 3279
emese.valis@stasto.eu
© STASTO Automatizálás Kft.

Nyomás-hőmérséklet diagramm

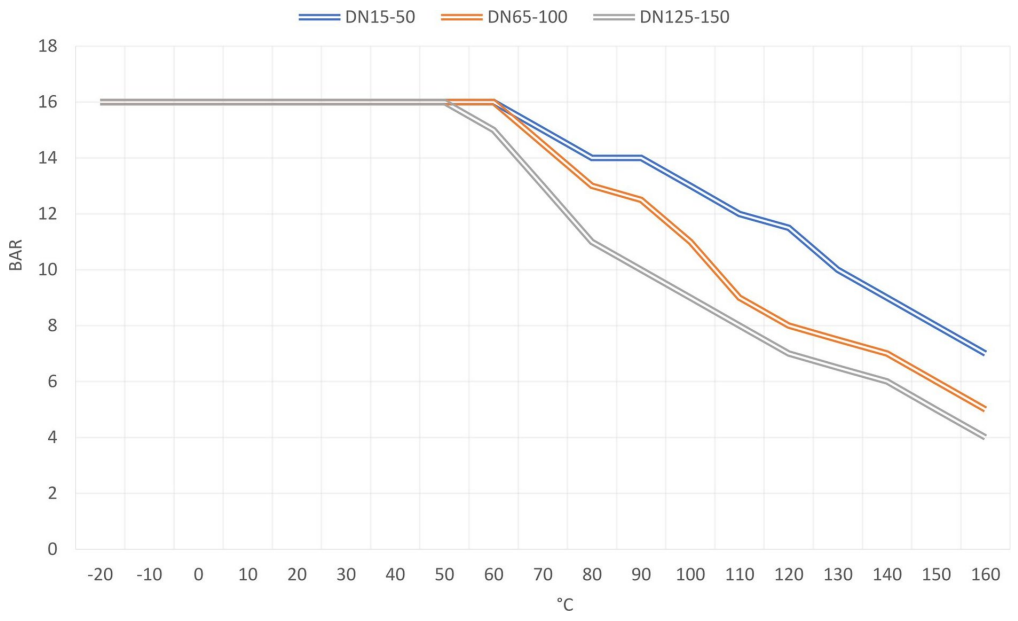

Az ábrák nem kötelező érvényűek
A konstrukció, a méretek és az anyagok változtatásának joga fenntartva

© STASTO Automatizálás Kft.