Partnership. With Guarantee.

Krogelni ventili iz nerjavnega jekla
Serija BA891



Konstrukcija	pretočni ventil z plavajoča krogla, polni prehod, antistatična izvedba, Kompenzacijska izvrtina
Aktiviranje	z 90° zasukom ročice ročnega vzvoda
Priključek	RP1/8"...RP4" po ISO7/1 oziroma NPT1/8"...NPT4" po ANSI B 1.20.1
Materiali	Ohišje in krogla iz nerjavnega jekla 1.4401, Kroglasto tesnilo iz grafitom ojačanega PTFE, Tesnilo vretena PTFE/FKM Ročni vzvod iz nerjavnega jekla 1.4016 plastificiran, RP 21/2" do RP4" iz jeklo
Področje uporabe	Tekočine in plini skupine 1 in 2 v skladu s PED 2014/68/EU, ki ne napadajo uporabljenih materialov
Temperatura medija	-20...+160°C
Obratovalni tlak	Vakuum maks. 10^{-2} Torr do Nazivni tlak v skladu s tabelo in diagramom tlak–temperatura
Način pritrditve	Montaža v togi cevni sistem
Položaj vgradnje	poljubno
Odobritve	ATEX EX II 2G Ex h IIC T6...T1 Gb / II 2D Ex h IIIC T85°C...T450°C Db, Požarno varno, TA-Luft, SIL 3
Posebne izvedbe	brez olja, masti in silikona za kisik

+43 512 52076
austria@stasto.eu
© STASTO Automation KG

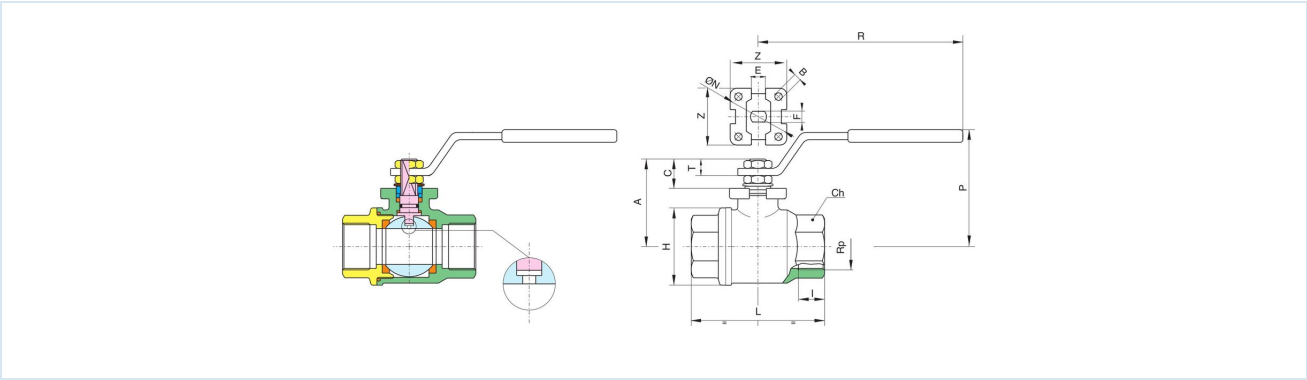

RP	Nazivni premer DN[mm]	PN [bar]	A	B	C	CH	E	F	H	I	L	N	R	P	T	Z	Kv-vrednost [m^3/h]	Teža [pribl. kg]	Tip
1/8"	6	140	35	5,5	13,5	22	8	5	30	7,7	55	36	110	50	9	36	5	0,26	BA891-18-L-A
1/4"	8	140	35	5,5	13,5	22	8	5	30	11	55	36	110	50	9	36	5,5	0,26	BA891-14-L-A
3/8"	10	140	35	5,5	13,5	22	8	5	30	11,4	55	36	110	50	9	36	8,5	0,25	BA891-38-L-A
1/2"	15	140	38	5,5	13,5	27	8	5	36	15	66	36	110	53	9	36	19,2	0,34	BA891-12-L-A
3/4"	20	105	55	5,5	15	32	10	7	45	16,3	79	42	131	68	10	42	35,0	0,59	BA891-34-L-A
1"	25	105	60	5,5	19,5	41	12	8	54	19,1	93	42	174	79	12,5	42	64,5	0,96	BA891-10-L-A
11/4"	32	64	64,5	5,5	19,5	50	12	8	64	21,4	100	42	174	83	12,5	42	103,8	1,29	BA891-114-L-A
11/2"	40	64	79	6,5	24	55	16	10	80	21,4	110	50	250	100	16,5	50	174	2,15	BA891-112-L-A
2"	50	64	86	6,5	24	70	16	10	95	25,7	131	50	250	107	16,5	50	301,3	3,30	BA891-20-L-A
21/2"	65	25	104	M8	28,5	90	20	14	122	30,2	159	70	321	126	18,5	64	545,7	6,74	BA891-212-L-A
3"	80	25	114	M8	28	105	20	14	144	33,3	185	70	321	137	18	64	872,5	10,15	BA891-30-L-A
4"	100	25	137	M10	34,5	130	24	18	177	39,3	222	102	381	156	22	92	1363,3	17,40	BA891-40-L-A

RP	Nazivni premer DN[mm]	PN [bar]	A	B	C	CH	E	F	H	I	L	N	R	P	T	Z	Kv-vrednost [m^3/h]	Teža [pribl. kg]	Tip
1/8"NPT	6	140	35	5,5	13,5	22	8	5	30	7,7	55	36	110	50	9	36	5	0,26	BA891-18N-L-A
1/4"NPT	8	140	35	5,5	13,5	22	8	5	30	11	55	36	110	50	9	36	5,5	0,26	BA891-14N-L-A
3/8"NPT	10	140	35	5,5	13,5	22	8	5	30	11,4	55	36	110	50	9	36	8,5	0,25	BA891-38N-L-A
1/2"NPT	15	140	38	5,5	13,5	27	8	5	36	15	66	36	110	53	9	36	19,2	0,34	BA891-12N-L-A
3/4"NPT	20	105	55	5,5	15	32	10	7	45	16,3	79	42	131	68	10	42	35,0	0,59	BA891-34N-L-A
1"NPT	25	105	60	5,5	19,5	41	12	8	54	19,1	93	42	174	79	12,5	42	64,5	0,96	BA891-10N-L-A
11/4"NPT	32	64	64,5	5,5	19,5	50	12	8	64	21,4	100	42	174	83	12,5	42	103,8	1,29	BA891-114N-L-A
11/2"NPT	40	64	79	6,5	24	55	16	10	80	21,4	110	50	250	100	16,5	50	174	2,15	BA891-112N-L-A
2"NPT	50	64	86	6,5	24	70	16	10	95	25,7	131	50	250	107	16,5	50	301,3	3,30	BA891-20N-L-A
21/2"NPT	65	25	104	M8	28,5	90	20	14	122	30,2	159	70	321	126	18,5	64	545,7	6,74	BA891-212N-L-A
3"NPT	80	25	114	M8	28	105	20	14	144	33,3	185	70	321	137	18	64	872,5	10,15	BA891-30N-L-A
4"NPT	100	25	137	M10	34,5	130	24	18	177	39,3	222	102	381	156	22	92	1363,3	17,40	BA891-40N-L-A

+43 512 52076
austria@stasto.eu
© STASTO Automation KG

Diagram tlaka in temperature

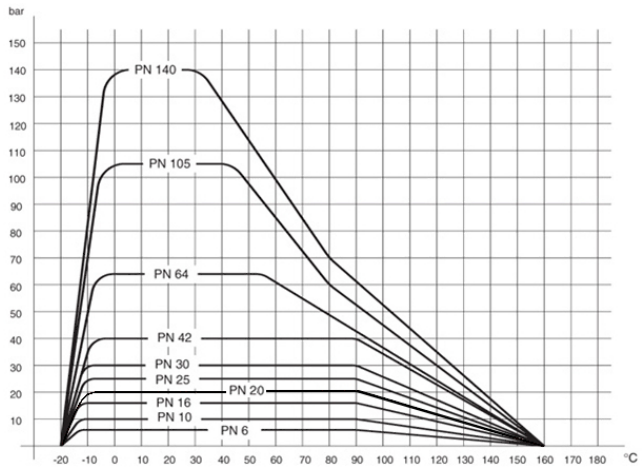

Ilustracije nezavezujoče
Pridržujemo si pravico do konstrukcijskih, dimenzijskih in materialnih sprememb

+43 512 52076
austria@stasto.eu
© STASTO Automation KG