Partnership. With Guarantee.

Tridelni krogelni ventili iz nerjavnega jekla Serija 710000

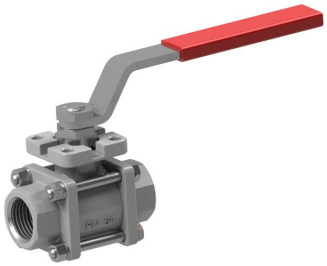

Konstrukcija	pretočni ventil z plavajoča krogla, polni prehod, Kompenzacijska izvrtina
Aktiviranje	z 90° zasukom ročnega vzvoda
Priključek	RP1/4"...RP4" po ISO7/1
Materiali	Ohišje in krogla iz nerjavnega jekla 1.4401, Krogelno tesnilo PTFE, Tesnilo vretena PTFE/FKM Ročni vzvod: RP1/4"...2" Nerjavno jeklo 1.4016 plastificiran, RP21/2"...4" jeklo plastificiran Vezne palice in matice: RP1/4"...2" Nerjavno jeklo 1.4301, RP21/2"...4" Jeklo pocinkano
Področje uporabe	Tekočine in plini skupine 1 in 2 v skladu s PED 2014/68/EU, ki ne napadajo uporabljenih materialov. Za parne aplikacije priporočamo uporabo posebnih parnih ventilov.
Temperatura medija	-20...+160°C
Obratovalni tlak	Vakuum maks. 10^{-3} Torr do Nazivni tlak v skladu s tabelo in diagramom tlak–temperatura
Način pritrditve	Vgradnja v togi cevovodni sistem
Položaj vgradnje	poljubno
Odobritve	TA-zrak, SIL 3
Posebne izvedbe	ATEX EX II 2G Ex h IIC T6...T1 Gb / II 2D Ex h IIIC T85°C...T450°C Db, Požarno varno, Navoj NPT, tesnila z minimalnim mrtvim prostorom, Izvedba za paro, brez olja, masti in silikona za kisik

+43 512 52076
austria@stasto.eu
© STASTO Automation KG

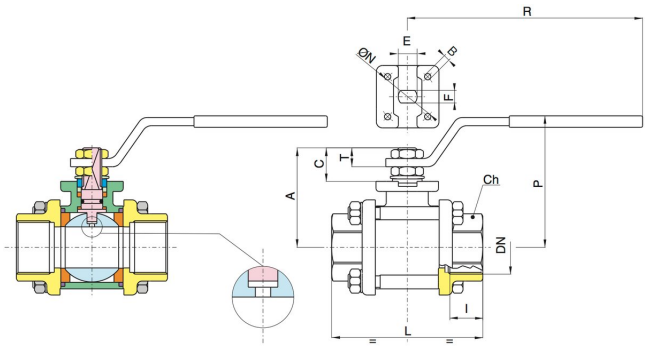

Priključek	Nazivni premer DN[mm]	PN [bar]	A	CH	E	F	I	L	R	P	C	T	N	B	Kv-vrednost [m³/h]	Teža [pribl. kg]	Tip
1/4"	8	64	35	22	8	5	11	57	110	50	13,5	9	-	-	5,5	0,28	710000-1/4"
3/8"	10	64	35	22	8	5	11,4	57	110	50	13,5	9	-	-	8,5	0,26	710000-3/8"
1/2"	15	64	47	27	10	7	15	65	131	64	15	10	36	6	19,2	0,48	710000-1/2"
3/4"	20	40	52	32	10	7	16,3	76	131	68	16	10	42	5,5	35,0	0,70	710000-3/4"
1"	25	40	60	41	12	8	19,1	92	174	79	19,5	12,5	42	6	64,5	1,23	710000-1"
11/4"	32	25	64	50	12	8	21,4	106	174	83	19,5	12,5	42	5,5	103,8	1,69	710000-11/4"
11/2"	40	25	79	55	16	10	21,4	116	250	100	24	16,5	50	6,5	174,0	2,50	710000-11/2"
2"	50	25	86	70	16	10	25,7	136	250	107	24	16,5	50	6,5	301,3	3,88	710000-2"
21/2"	65	16	103	90	20	14	30,2	153	321	126	28	18	70	M8	545,7	8,06	710000-21/2"
3"	80	16	114	105	20	14	33,3	180	321	137	28	18	70	M8	872,5	12,88	710000-3"
4"	100	16	137	130	24	18	39,3	217	381	156	34,5	22	102	M10	1363,3	21,50	710000-4"

Diagram tlaka in temperature

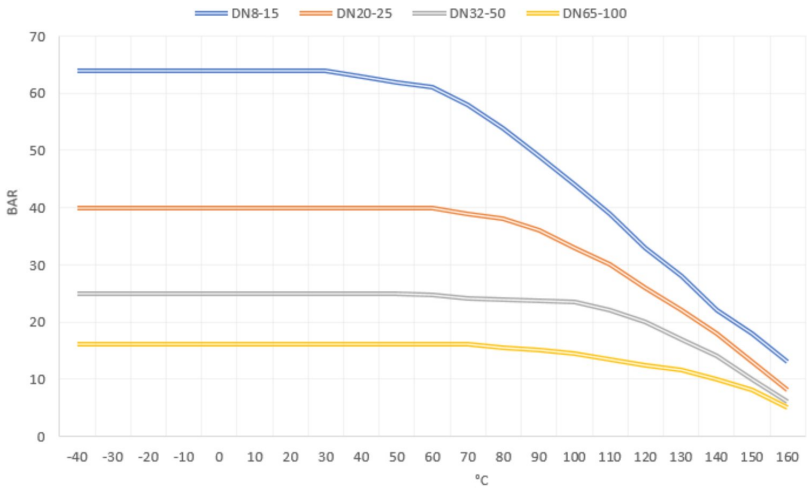

Ilustracije nezavezujoče
Pridržujemo si pravico do konstrukcijskih, dimenzijskih in materialnih sprememb