Partnership. With Guarantee.

Regolatore di pressione G1/4" e G3/8"
Serie Modul RE03

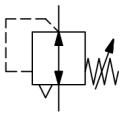

Tipo di costruzione	Regolatore di pressione a membrana con scarico secondario
Connessione	G1/4" e G3/8 secondo ISO228/1
Materiali	Corpo alloggiamento Pressofusione di zinco, Guarnizioni NBR, Cappuccio a molla POM
Funzione	Regolazione della pressione secondaria
Bloccaggio	Regolazione della pressione può essere bloccata premendo la manopola girevole per l'arresto in posizione
Posizione di montaggio	a piacere
Fluido	aria compressa filtrata
Temperatura del fluido	0...+60°C, (con aria compressa adeguatamente trattata -10..+60°C)
Temperatura ambiente	-10..+60°C
Pressione di ingresso	massimo 16bar
Campi di regolazione	0,1...3/0,2...6/0,5...10 e 0,5...16bar
Direzione del flusso	è contrassegnato da una freccia
Fornitura inclusa	incluso manometro

+43 512 52076
austria@stasto.eu
© STASTO Automation KG

Disegno quotato

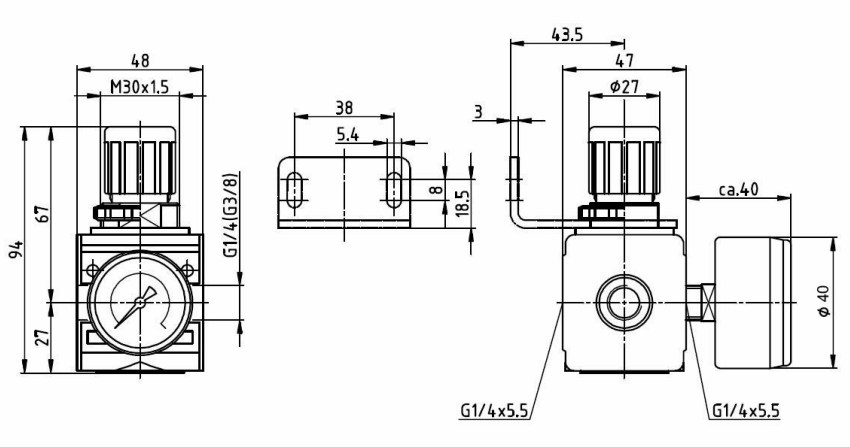

Connessione	Portata a 6 bar* [Nl/min]	Campo di pressione [bar]	Tipo
G1/4"	1500	0,1...3	RE03-14VH-0,1/3-MA
G1/4"	1500	0,2...6	RE03-14VH-0,2/6-MA
G1/4"	1500	0,5...10	RE03-14VH-0,5/10-MA
G1/4"	1500	0,5...16	RE03-14VH-0,5/16-MA
G3/8"	1500	0,1...3	RE03-38-0,1/3-MA
G3/8"	1500	0,2...6	RE03-38-0,2/6-MA
G3/8"	1500	0,5...10	RE03-38-0,5/10-MA
G3/8"	1500	0,5...16	RE03-38-0,5/16-MA
*Dati di portata con pressione di ingresso di 8bar, pressione di uscita di 6bar e 1bar Caduta di pressione			

Diagramma di portata per campo di regolazione 0,5...10 bar

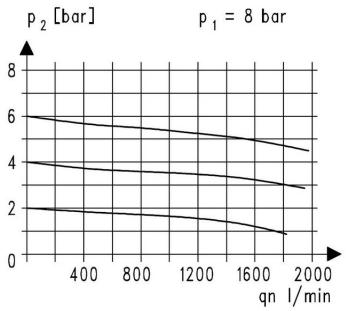

Accessori

Denominazione	Tipo
Dado di fissaggio per collo morsetto M30x1,5	MPN03-18-38
Angolo di tenuta con dado a collare M30x1,5	MMP03-18-38
Angolare di fissaggio con due viti	MMB03-14H/38

Illustrazioni non vincolanti
Con riserva di modifiche costruttive, dimensionali e dei materiali

© STASTO Automation KG