Partnership. With Guarantee.

Regulador de presión G1/2" y G3/4"
Serie Modul RE03

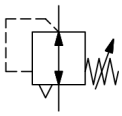

Tipo de construcción	Regulador de presión de membrana con escape secundario
Conexión	G1/2" y G3/4" según ISO228/1
Materiales	Carcasa Fundición a presión de zinc, Juntas de estanqueidad NBR, Capuchón de muelle POM
Función	Regulación de la presión secundaria
Bloqueo	El ajuste de presión puede bloquearse presionando el mando giratorio.
Posición de montaje	cualquiera
Medio	aire comprimido filtrado
Temperatura del medio	0...+60°C, (con aire comprimido debidamente preparado -10...+60°C)
Temperatura ambiente	-10...+60°C
Presión de entrada	máximo 16bar
Rangos de regulación	0,1...3/0,2...6/0,5...10 y 0,5...16bar
Dirección de flujo	está marcado mediante una flecha
Contenido del suministro	incluido manómetro

+43 512 52076
austria@stasto.eu
© STASTO Automation KG

Plano acotado

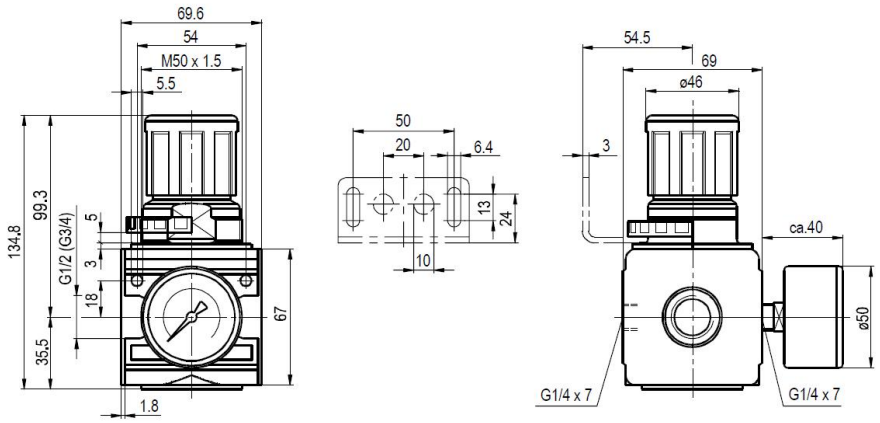

Conexión	Caudal a 6 bar* [Nl/min]	Rango de presión [bar]	Tipo
G1/2"	6000	0,1...3	RE03-12-0,1/3-MA
G1/2"	6000	0,2...6	RE03-12-0,2/6-MA
G1/2"	6000	0,5...10	RE03-12-0,5/10-MA
G1/2"	6000	0,5...16	RE03-12-0,5/16-MA
G3/4""	6000	0,1...3	RE03-34-0,1/3-MA
G3/4"	6000	0,2...6	RE03-34-0,2/6-MA
G3/4"	6000	0,5...10	RE03-34-0,5/10-MA
G3/4"	6000	0,5...16	RE03-34-0,5/16-MA
*Datos de caudal con presión de entrada de 8bar, presión de salida de 6bar y 1bar Caída de presión			

Diagrama de caudal para rango de regulación 0,5...10 bar

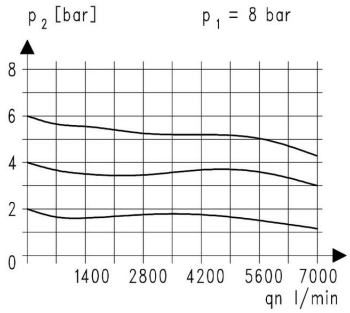

Accesorios

Denominación	Tipo
Tuerca de cuello M50x1,5	MPN03-12/34
Ángulo de sujeción con tuerca M50x1,5	MMP03-12/34
Ángulo de sujeción con 2 tornillos	MMB03-12/34

Ilustraciones no vinculantes
Reservados los cambios de diseño, dimensiones y materiales

© STASTO Automation KG