Partnership. With Guarantee.

Regulator tlaka G1/2" i G3/4"
Serija Modul RE03

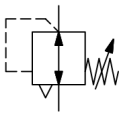

Izvedba	Membranski regulator tlaka sa sekundarnim odzračivanjem
Priključak	G1/2" i G3/4" prema ISO228/1
Materijali	Kućište Tlačni lijev od cinka, Brtve NBR, Opružna kapa POM
Funkcija	Regulacija sekundarnog tlaka
Zabravljivanje	Podešavanje tlaka može se blokirati pritiskom okretnog gumba.
Položaj ugradnje	proizvoljno
Medij	filtrirani komprimirani zrak
Temperatura medija	0...+60°C, (s odgovarajuće pripremljenim komprimiranim zrakom -10...+60°C)
Temperatura okoline	-10...+60°C
Ulazni tlak	maksimalno 16bar
Rasponi regulacije	0,1...3/0,2...6/0,5...10 i 0,5...16bar
Smjer protoka	označeno strelicom
Sadržaj isporuke	uključujući manometar

+381 11 2399521
balkan@stasto.eu
© STASTO Automatizacija d.o.o.

Dimenzijski crtež

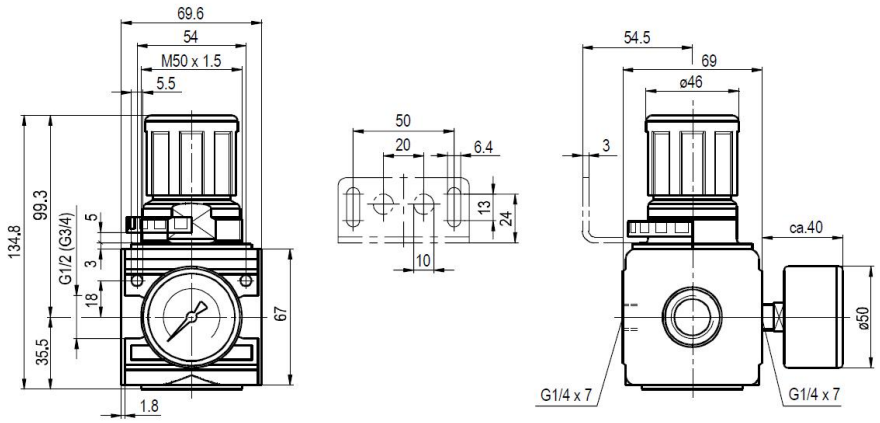

Priključak	Protok pri 6bar* [Nl/min]	Raspon tlaka [bar]	Tip
G1/2"	6000	0,1...3	RE03-12-0,1/3-MA
G1/2"	6000	0,2...6	RE03-12-0,2/6-MA
G1/2"	6000	0,5...10	RE03-12-0,5/10-MA
G1/2"	6000	0,5...16	RE03-12-0,5/16-MA
G3/4""	6000	0,1...3	RE03-34-0,1/3-MA
G3/4"	6000	0,2...6	RE03-34-0,2/6-MA
G3/4"	6000	0,5...10	RE03-34-0,5/10-MA
G3/4"	6000	0,5...16	RE03-34-0,5/16-MA
*Podaci o protoku pri ulaznom tlaku od 8bar, izlaznom tlaku od 6bar i 1bar Pad tlaka			

Dijagram protoka za regulacijsko područje 0,5...10 bar

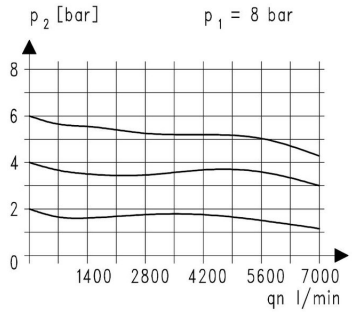

Pribor

Naziv	Tip
Prstenasta matica M50x1,5	MPN03-12/34
Kut držanja s maticom M50x1,5	MMP03-12/34
Kutni držač s 2 vijka	MMB03-12/34

Ilustracije neobvezujuće
Zadržavamo pravo na konstrukcijske, dimenzijske i promjene materijala.

© STASTO Automatizacija d.o.o.