Trykkregulator G1/2" og G3/4"
Serie Modul RE03

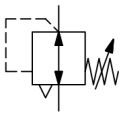

Konstruksjonstype	Membrantrykkregulator med sekundær avlufting
Tilkobling	G1/2" og G3/4" i henhold til ISO228/1
Materialer	Hus Sinkstøpegods, Tetninger NBR, Fjærhette POM
Funksjon	Regulering av sekundærtrykket
Låsing	Trykkinnstilling kan låses ved å trykke inn dreieknappen
Monteringsposisjon	valgfri
Medium	filtrert trykkluft
Mediatemperatur	0...+60°C, (med tilsvarende behandlet trykkluft -10...+60°C)
Omgivelsestemperatur	-10...+60°C
Inngangstrykk	maksimal 16bar
Reguleringsområder	0,1...3/0,2...6/0,5...10 og 0,5...16bar
Strømningsretning	er markert med en pil
Leveringsomfang	inkludert Manometer

+43 512 52076
austria@stasto.eu
© STASTO Automation KG

Måltegning

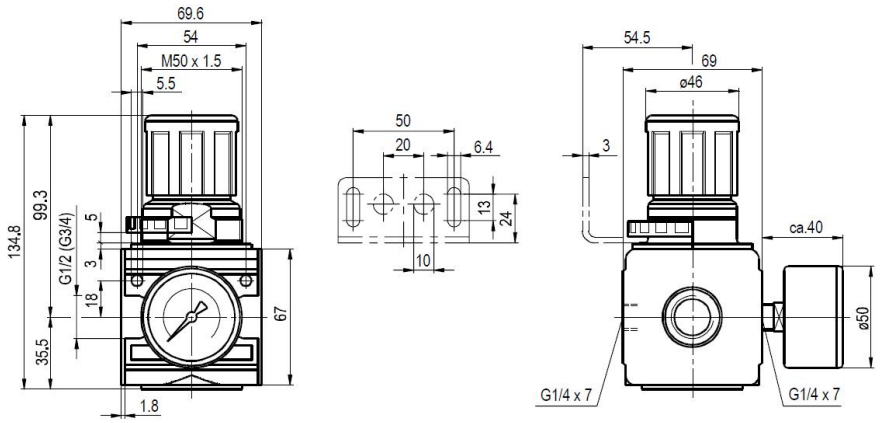

Tilkobling	Gjennomstrømning ved 6 bar* [Nl/min]	Trykkområde [bar]	Type
G1/2"	6000	0,1...3	RE03-12-0,1/3-MA
G1/2"	6000	0,2...6	RE03-12-0,2/6-MA
G1/2"	6000	0,5...10	RE03-12-0,5/10-MA
G1/2"	6000	0,5...16	RE03-12-0,5/16-MA
G3/4""	6000	0,1...3	RE03-34-0,1/3-MA
G3/4"	6000	0,2...6	RE03-34-0,2/6-MA
G3/4"	6000	0,5...10	RE03-34-0,5/10-MA
G3/4"	6000	0,5...16	RE03-34-0,5/16-MA
*Strømningsdata ved inngangstrykk på 8bar, utgangstrykk på 6bar og 1bar Trykkfall			

Strømningsdiagramm for reguleringsområde 0,5...10 bar

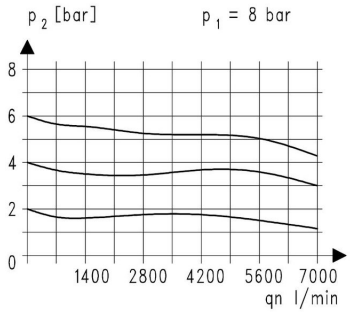

Tilbehør

Betegnelse	Type
Halsmutter M50x1,5	MPN03-12/34
Holdevinkel med mutter M50x1,5	MMP03-12/34
Holdevinkel med 2 skruer	MMB03-12/34

Illustrasjoner ikke bindende
Konstruksjons-, mål- og materialendringer forbeholdes

© STASTO Automation KG