Partnership. With Guarantee.

Regolatore di pressione G3/4"
Serie Modul RE03

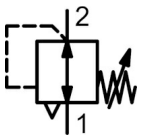

Tipo di costruzione	Regolatore di pressione a membrana con scarico secondario e Consumo d'aria proprio di max. 1,5Nl/min
Funzione	Regolazione della pressione secondaria
Connessione	G3/4" secondo ISO228/1
Materiali	Corpo alloggiamento Pressofusione di zinco, Guarnizioni NBR, Cappuccio a molla POM
Fluido	aria compressa filtrata
Temperatura del fluido	0...+60°C, (con aria compressa adeguatamente trattata -10..+60°C)
Temperatura ambiente	-10...+60°C
Pressione di ingresso	max. 16bar
Campi di regolazione	0,1...3/0,2...6/0,5...10 e 0,5...16bar
Direzione del flusso	è contrassegnato da una freccia
Tipo di fissaggio	Installazione nel sistema di tubazioni oppure Fissaggio a parete mediante staffa di fissaggio
Posizione di montaggio	a piacere
Bloccaggio	Regolazione della pressione può essere bloccata premendo la manopola girevole per l'arresto in posizione
Fornitura inclusa	incluso manometro

+43 512 52076
austria@stasto.eu
© STASTO Automation KG

Disegno quotato

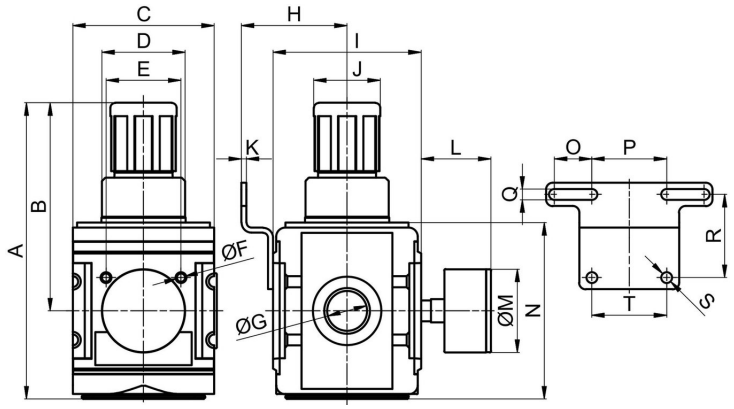

Connessione G	A	B	C	D	E	F	H	I	J	K	L	M	N	O	P	Q	R	S	T
G3/4"	178	125	85	M50x1,5	45	M6	63,5	89	40	3	42	50	106	22,5	45	6,5	50	6,5	45

Connessione	Portata a 6,3bar* [Nl/min]	Portata a 6 bar** [Nl/min]	Campo di pressione [bar]	Peso [kg]	Tipo
G3/4"	14000	11400	0,1...3	1,1	RE03-34H-0,1/3-MA
G3/4"	14000	11400	0,2...6	1,1	RE03-34H-0,2/6-MA
G3/4"	14000	11400	0,5...10	1,1	RE03-34H-0,5/10-MA
G3/4"	14000	11400	0,5...16	1,1	RE03-34H-0,5/16-MA

*Dati di portata con pressione di ingresso di 10bar, pressione di uscita di 6,3bar e 1bar Caduta di pressione
**Dati di portata con pressione di ingresso di 8bar, pressione di uscita di 6bar e 1bar Caduta di pressione

Diagrammi di portata per Campo di regolazione 0,5...10 bar

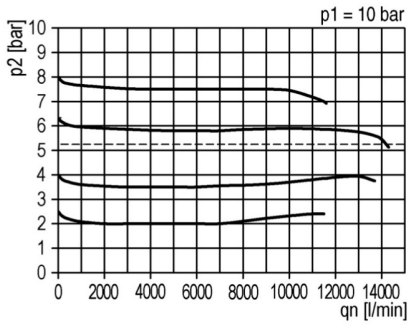

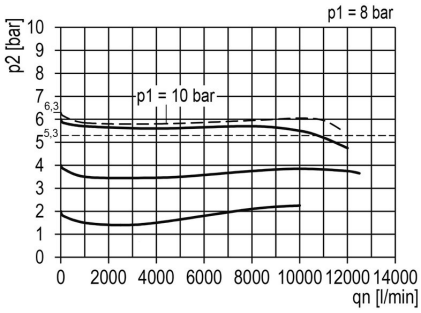

Accessori

Denominazione	Tipo
Angolare di fissaggio con due viti	MMB03-34H/10

Illustrazioni non vincolanti
Con riserva di modifiche costruttive, dimensionali e dei materiali

+43 512 52076
austria@stasto.eu

© STASTO Automation KG