Partnership. With Guarantee.

Ρυθμιστής πίεσης G3/4"
Σειρά Modul RE03

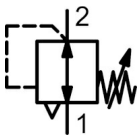

Τύπος κατασκευής	Διαφραγματικός ρυθμιστής πίεσης με δευτερεύουσα εκτόνωση προς ατμόσφαιρα και Ιδιοκατανάλωση αέρα από μέγ. 1,5Nl/min
Λειτουργία	Ρύθμιση της δευτερεύουσας πίεσης
Σύνδεση	G3/4" σύμφωνα με ISO228/1
Υλικά κατασκευής	Περίβλημα Χυτός ψευδάργυρος υπό πίεση, Στεγανοποιήσεις NBR, Ελατηριωτό κάλυμμα POM
Μέσο	φιλτραρισμένος πεπιεσμένος αέρας
Θερμοκρασία μέσου	0...+60°C, (με κατάλληλα προετοιμασμένο πεπιεσμένο αέρα -10..+60°C)
Θερμοκρασία περιβάλλοντος	-10...+60°C
Πίεση εισόδου	μέγ. 16bar
Περιοχές ρύθμισης	0,1...3/0,2...6/0,5...10 και 0,5...16bar
Κατεύθυνση ροής	υποδεικνύεται με ένα βέλος σημειώνεται
Τύπος στερέωσης	Εγκατάσταση σε σύστημα σωληνώσεων ή Επιτοίχια στερέωση με γωνιακό στήριγμα
Θέση εγκατάστασης	οποιοδήποτε
Ασφάλιση	Ρύθμιση πίεσης μπορεί να ασφαλιστεί με πίεση του περιστροφικού κομβίου προς τα μέσα
Περιεχόμενα παράδοσης	περιλαμβάνεται Μανόμετρο

+43 512 52076
austria@stasto.eu
© STASTO Automation KG

Σχέδιο διαστάσεων

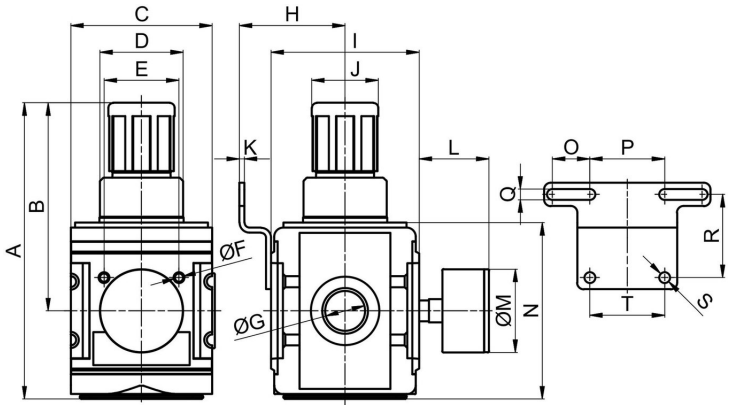

Σύνδεση G	A	B	C	D	E	F	H	I	J	K	L	M	N	O	P	Q	R	S	T
G3/4"	178	125	85	M50x1,5	45	M6	63,5	89	40	3	42	50	106	22,5	45	6,5	50	6,5	45

Σύνδεση	Παροχή στα 6,3bar* [Nl/min]	Παροχή στα 6bar** [Nl/min]	Εύρος πίεσης [bar]	Βάρος [kg]	Τύπος
G3/4"	14000	11400	0,1...3	1,1	RE03-34H-0,1/3-MA
G3/4"	14000	11400	0,2...6	1,1	RE03-34H-0,2/6-MA
G3/4"	14000	11400	0,5...10	1,1	RE03-34H-0,5/10-MA
G3/4"	14000	11400	0,5...16	1,1	RE03-34H-0,5/16-MA

*Παροχές σε πίεση εισόδου 10bar, πίεση εξόδου 6,3bar και 1bar Πτώση πίεσης
**Παροχές σε πίεση εισόδου 8bar, πίεση εξόδου 6bar και 1bar πτώση πίεσης

Διαγράμματα ροής για Περιοχή ρύθμισης 0,5...10 bar

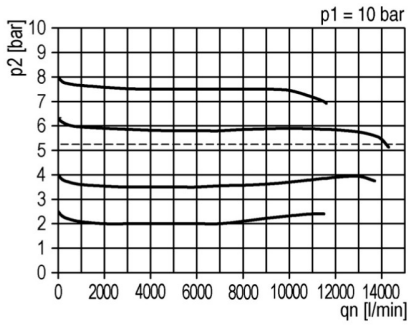

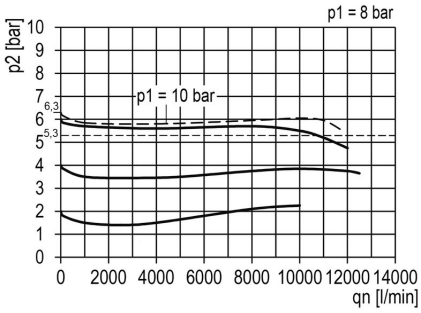

Εξαρτήματα

Ονομασία	Τύπος
Γωνιακό στήριγμα με δύο βίδες	MMB03-34H/10

Εικόνες χωρίς δέσμευση
Διατηρούνται το δικαίωμα αλλαγών στον σχεδιασμό, στις διαστάσεις και στα υλικά.

Έκδοση 8
139291 / Δημιουργήθηκε 2026/41 EL
ΚΑΤΑΣΚΕΥΑΣΤΗΚΕ ΣΤΗΝ ΕΥΡΩΠΗ
+43 512 52076
austria@stasto.eu
© STASTO Automation KG