Præcisionstrykregulator G1/4"
Serie Modul RE03-PR

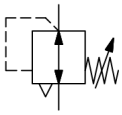

Konstruktionstype	Præcisionsmembrantrykregulator med sekundær udluftning og Eget luftforbrug på 2,6Nl/min
Tilslutning	G1/4" i henhold til ISO228/1
Materialer	Hus Trykstøbt zink, Tætninger NBR, Fjederhætte POM
Funktion	Regulering af sekundærtrykket
Låsning	Trykindstilling kan låses ved at trykke drejeknappen ind
Monteringsposition	vilkårlig
Medium	filtreret trykluft
Medietemperatur	0...+60°C, (med tilsvarende behandlet trykluft -10...+60°C)
Omgivelsestemperatur	-10...+60°C
Indgangstryk	maksimal 16bar
Reguleringsområder	0,1...3/0,2...6 og 0,5...10bar
Nøjagtighed	50mbar
Strømningsretning	er markeret med en pil
Leveringsomfang	inklusive Manometer

+43 512 52076
austria@stasto.eu
© STASTO Automation KG

Måltegning

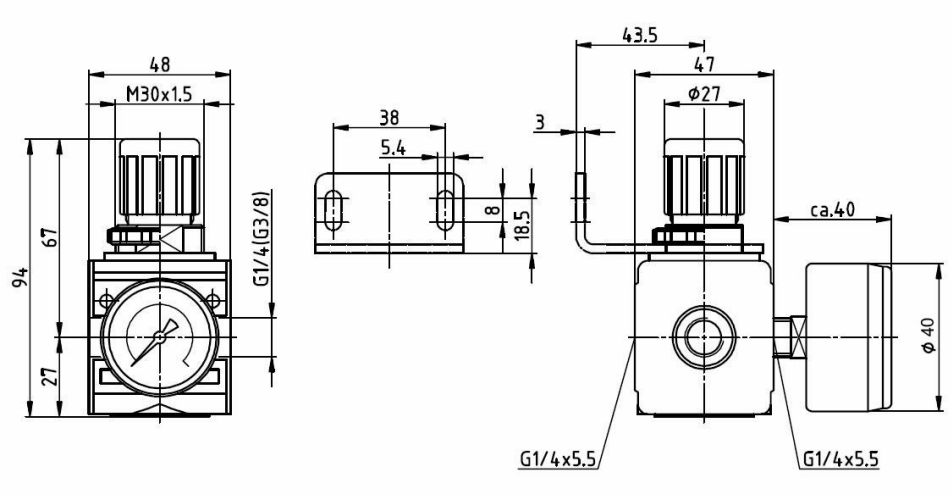

Tilslutning	Flow ved 6bar* [Nl/min]	Trykområde [bar]	Type
G1/4"	1500	0,1...3	RE03-14VH-0,1/3-MA-PR
G1/4"	1500	0,2...6	RE03-14VH-0,2/6-MA-PR
G1/4"	1500	0,5...10	RE03-14VH-0,5/10-MA-PR
Flowangivelser ved indgangstryk på 8bar, udgangstryk på 6bar og 1bar Trykfald			

Flowdiagram til reguleringsområde 0,5...10 bar, Hysterese

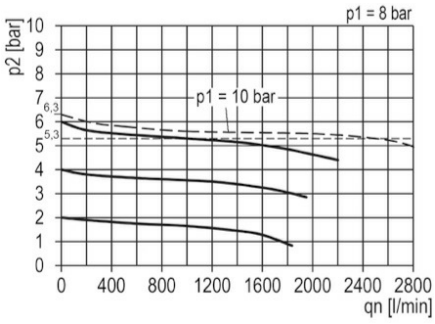

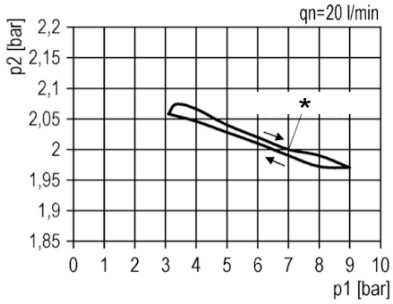

*Startpunkt

Tilbehør

Betegnelse	Type
Halsmøtrik M30x1,5	MPN03-18/38
Holdevinkel med møtrik M30x1,5	MMP03-18/38

Illustrationer ikke bindende
Konstruktions-, mål- og materialændringer forbeholdes

© STASTO Automation KG