Partnership. With Guarantee.

Φίλτρο-ρυθμιστής πίεσης
Σειρά Gold FR04

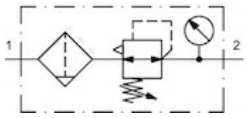

Τύπος κατασκευής	Διαφραγματικός ρυθμιστής πίεσης με δευτερεύουσα εκτόνωση προς ατμόσφαιρα, Φίλτρο αρχής φυγοκεντρικής δύναμης, Στοιχείο φίλτρου από συντηγμένο υλικό, ημιαυτόματη βαλβίδα εκκένωσης ή αντίστοιχα αυτόματη βαλβίδα αποστράγγισης
Σύνδεση	G1/4"...G3/8" σύμφωνα με ISO228/1
Υλικά κατασκευής	Περίβλημα Χυτός ψευδάργυρος υπό πίεση, Δοχείο συμπυκνωμάτων Πολυανθρακικό ή Μέταλλο, Στεγανοποίηση NBR
Λειτουργία	Ρύθμιση της δευτερεύουσας πίεσης και φιλτράρισμα του πεπιεσμένου αέρα
Στοιχείο φίλτρου	5μm
Τύπος στερέωσης	Εγκατάσταση σε σύστημα σωληνώσεων ή Επιτοίχια στερέωση με γωνιακό στήριγμα
Θέση εγκατάστασης	κατακόρυφα, Βίδα εκκένωσης κάτω
Μέσο	Πεπιεσμένος αέρας
Θερμοκρασία μέσου	με πλαστικό δοχείο 0...+60°C, με μεταλλικό δοχείο 0...+60°C(με κατάλληλα προετοιμασμένο πεπιεσμένο αέρα -20...+60°C)
Θερμοκρασία περιβάλλοντος	με πλαστικό δοχείο 0...+60°C, με μεταλλικό δοχείο -20...+60°C
Πίεση εισόδου	1,5...16bar ή αντίστοιχα 1,5...25bar δυνατά πίνακας, με αυτόματη βαλβίδα αποστράγγισης 4...12bar
Περιοχές ρύθμισης	0,5...10bar και 0,5...16bar με μεταλλικό δοχείο (0,5...3/ 0,5...6 κατόπιν αιτήματος)
Κατεύθυνση ροής	υποδεικνύεται με ένα βέλος σημειώνεται
Περιεχόμενα παράδοσης	περιλαμβάνεται Μανόμετρο

+43 512 52076
austria@stasto.eu
© STASTO Automation KG

Κωδικός παραγγελίας

		FR04	-	14	H	-	0,5/10	-	P	-	F5	-	A
Σύνδεση	1/4"			14									
	3/8"			38									
Παροχή	Τυπικό (Να παραμείνει κενό)												
	υψηλή παροχή ροής				H								
Εύρος πίεσης	0,5...3bar						0,5/3						
	0,5...6bar						0,5/6						
	0,5...10bar						0,5/10						
	0,5...16bar						0,5/16						
Δοχείο	Πλαστικό δοχείο (Να παραμείνει κενό)												
	Πλαστικό δοχείο με προστατευτικό κλωβό								P				
	Μεταλλικό δοχείο								M				
Στοιχείο φίλτρου	5μm										F5		
Βαλβίδα εκκένωσης	ημιαυτόματη βαλβίδα εκκένωσης (Να παραμείνει κενό)												
	αυτόματη βαλβίδα αποστράγγισης												A

Σχέδιο διαστάσεων

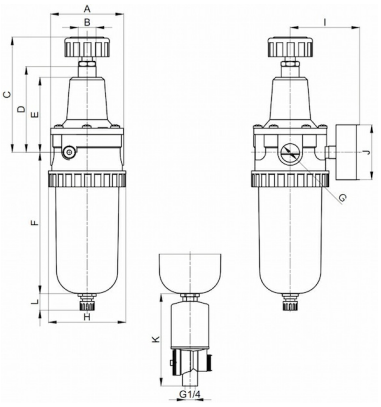

Σύνδεση G	A	B	C	D	E	F	H	I	J	K	L	Βάρος [περ. kg]	Τύπος
G1/4	54	M20x1,5	106,5	72	62	116	57	60	50	104	11,5	0,8	FR04-14H-0,5/10-F5
G1/4	54	M20x1,5	106,5	72	62	116	57	60	50	104	11,5	0,8	FR04-14H-0,5/10-P-F5
G1/4	54	M20x1,5	106,5	72	62	116	57	60	50	104	14	0,9	FR04-14H-0,5/16-M-F5
G3/8"	54	M20x1,5	106,5	72	62	116	57	60	50	104	11,5	0,8	FR04-38-0,5/10-F5
G3/8"	54	M20x1,5	106,5	72	62	116	57	60	50	104	11,5	0,8	FR04-38-0,5/10-P-F5
G3/8"	54	M20x1,5	106,5	72	62	116	57	60	50	104	14	0,8	FR04-38-0,5/16-M-F5

Σύνδεση	Παροχή στα 6bar* [Nl/min]	μέγ. πίεση εισόδου [bar]	Εύρος πίεσης [bar]	Τύπος
G1/4"	900	16	0,5...10	FR04-14H-0,5/10-F5
G1/4"	900	16	0,5...10	FR04-14H-0,5/10-P-F5
G1/4"	900	25	0,5...16	FR04-14H-0,5/16-M-F5
G3/8"	900	16	0,5...10	FR04-38-0,5/10-F5
G3/8"	900	16	0,5...10	FR04-38-0,5/10-P-F5
G3/8"	900	25	0,5...16	FR04-38-0,5/16-M-F5

*Παροχές σε πίεση εισόδου 8bar, πίεση εξόδου 6bar και 1bar πτώση πίεσης

+43 512 52076
austria@stasto.eu

© STASTO Automation KG

Διάγραμμα ροής

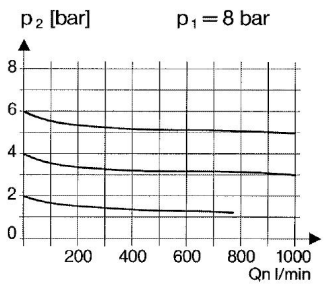

Εξαρτήματα

Ονομασία	Τύπος
Γωνία συγκράτησης με παξιμάδι λαιμού M20x1,5	MMP04-14H/12

Εικόνες χωρίς δέσμευση
Διατηρούνται το δικαίωμα αλλαγών στον σχεδιασμό, στις διαστάσεις και στα υλικά.

+43 512 52076
austria@stasto.eu
© STASTO Automation KG