Partnership. With Guarantee.

Ηλεκτρομαγνητική βαλβίδα 2/2 οδών - απευθείας ενεργοποιούμενο
Σειρά 21L

21L1

21L1-RL

21L2

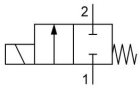

χωρίς ρεύμα κλειστός

Τύπος κατασκευής	Ηλεκτρομαγνητική βαλβίδα 2/2 οδών με ελαστική στεγανοποίηση, απευθείας ενεργοποιούμενο, κανονικά κλειστό (χωρίς τάση)
Σύνδεση	G1/8"...G1/4" σύμφωνα με ISO228/1
Υλικά κατασκευής	Σώμα και Οδηγός σωλήνας Ανοξείδωτος χάλυβας 1.4401, Εσωτερικά εξαρτήματα Ανοξείδωτος χάλυβας 1.4401 ή αντίστοιχα 1.4106, Στεγανοποίηση FKM ή PTFE, Επιχρυσωμένος δακτύλιος βραχυκύκλωσης
Τύπος στερέωσης	Εγκατάσταση σε άκαμπτο σύστημα σωληνώσεων
Θέση εγκατάστασης	οποιοδήποτε
Πεδίο εφαρμογής	αέρια και υγρά μέσα, που δεν προσβάλλουν τα χρησιμοποιούμενα υλικά
Ιξώδες	μέγ. 53mm^2/s (cst)
Χρόνος μεταγωγής	10...30ms
Συχνότητα μεταγωγής	μέγ. 1500/min
Θερμοκρασία μέσου	ανάλογα με το υλικό στεγανοποίησης και Πηνίο ηλεκτρομαγνήτη
Θερμοκρασία περιβάλλοντος	βλέπε Πίνακας "Πηνία"

Ηλεκτρικά δεδομένα:	
Τύπος πηνίου	Τύπος BDA, Πλάτος βύσματος 32mm (Τυπικό πηνίο) Τύπος BDV, Πλάτος βύσματος 32mm (Πηνίο για υγρό περιβάλλον) Τύπος GDH/GDV, Πλάτος βύσματος 32mm (Πηνίο για υψηλότερες πιέσεις, Πηνίο για υγρό περιβάλλον)
Ηλεκτρική σύνδεση	Συνδετήρας συσκευής σύμφωνα με EN175301-803-Μορφή A (βλέπε ξεχωριστό φύλλο δεδομένων)
Τύπος τάσης	Εναλλασσόμενη και συνεχής τάση
Τυπική τάση	230V/50-60Hz, 24V/50-60Hz, 24VDC
Ειδικές τάσεις	12...380V/50Hz ή 60Hz, 12...220VDC
Επιτρ. διακύμανση τάσης	AC +10%/-15% DC +10%/-5%
Κατανάλωση ισχύος	βλέπε πίνακα "Κατανάλωση ισχύος των πηνίων"
Κύκλος λειτουργίας	100% Κύκλος λειτουργίας (συνεχής λειτουργία)
Βαθμός προστασίας IP	IP65 σύμφωνα με EN 60529 με σωστά τοποθετημένη υποδοχή βύσματος συσκευής (προστασία από είσοδο σκόνης και εκτόξευση νερού)

+43 512 52076
austria@stasto.eu
© STASTO Automation KG

Σημείωση εφαρμογής	Κατά την παραγγελία παρακαλούμε να αναφέρετε την τάση και το είδος ρεύματος (AC/DC). Συνιστούμε να προηγείται πάντα ένα φίλτρο ακαθαρσιών, ώστε σε περίπτωση ρύπανσης του μέσου να μην προκύπτουν δυσλειτουργίες.. Αυτές οι βαλβίδες μπορούν επίσης να χρησιμοποιηθούν για χονδρό κενό (Grobvakuum). Η μέγιστη ονομαστική πίεση περιβλήματος μπορεί να είναι 40bar να ανέρχεται. Η μέγιστη μεταγωγική πίεση είναι η διαφορική πίεση μεταξύ εισόδου και εξόδου της βαλβίδας. Σε συνεχές ρεύμα ισχύουν οι αναφερόμενες τιμές διαφορικής πίεσης για θερμοκρασία μέσου max. 80°C και θερμοκρασία περιβάλλοντος 40°C. Σε υψηλότερες θερμοκρασίες μέσου, η επιτρεπόμενη διαφορική πίεση μειώνεται κατά 0,4% ανά °Celsius.

Κωδικός τύπου

	21L	1	K1	V	25	-	RL	-	BDA	-	230V/50-60Hz
	G1/8"	1									
Σύνδεση	G1/4"	2									
Λειτουργία	χωρίς ρεύμα κλειστός		K1								
	PTFE			T							
Στεγανοποίηση	FKM			V							
	2,5mm				25						
	3,0mm				30						
Ονομαστική διάμετρος	5,5mm				55						
	χωρίς (Να παραμείνει κενό)										
Ρύθμιση παροχής	με πλευρική ρύθμιση παροχής						RL				
	BDA Τυπικό πηνίο - Έγκριση CE								BDA		
	BDV Πηνίο για υγρό περιβάλλον - Έγκριση CE-CSA-UL-VDE								BDV		
	GDV Πηνίο για υψηλότερες πιέσεις - Πηνίο για υγρό περιβάλλον - Έγκριση CE-CSA-UL-VDE								GDV		
Πηνίο	GDH Πηνίο για υψηλότερες πιέσεις - Πηνίο για υγρό περιβάλλον - Έγκριση CE								GDH		
	230V/50-60Hz										230V/50-60Hz
	24V/50-60Hz										24V/50-60Hz
	24VDC										24VDC
	12...380V/50Hz ή 60Hz										
Τάση	12...220VDC										

Δυνατότητες εφαρμογής των επιμέρους υλικών στεγανοποίησης

Υλικό	Θερμοκρασία μέσου	Παραδείγματα εφαρμογής
FKM	-10...140°C	Νερό,Αέρας,Έλαια, Βενζίνη, Ντίζελ, ελαφρώς επιθετικά αέρια και υγρά
PTFE	-40...180°C	επιθετικά μέσα

Επιτρεπόμενες διαφορικές πιέσεις σε bar και Τιμή Kv

Στεγανοποίηση έδρας	Ονομαστική διάμετρος DN[mm]	χωρίς ρεύμα κλειστός NC				Τιμή KV [m^3/h Νερό]
		Πηνίο BD.		Πηνίο GD.		
		AC	DC	AC	DC	
V, T	2,5	14	9	30	25	0,19
V, T	3	10	6	25	20	0,24
V	5,5	3,5	1	10	5	0,54
T	5,5	3,5	1	7	5	0,54

Πηνία ηλεκτρομαγνήτη

Τύπος	Βαθμός προστασίας IP	Ένθετο	Θερμοκρασία περιβάλλοντος	Εγκρίσεις
BDA	IP65	Θερμοκρασία μέσου έως μέγ. 120°C	-10...+40°C	CE
BDV	IP65	Θερμοκρασία μέσου έως μέγ. 160°C, υψηλή υγρασία αέρα	-20...+60°C	CE-CSA-UL-VDE
GDV	IP65	Θερμοκρασία μέσου έως max. 180°C, υψηλή υγρασία αέρα	-20...+60°C	CE-CSA-UL-VDE
GDH	IP65	Θερμοκρασία μέσου έως max. 180°C, υψηλή υγρασία αέρα	-20...+40°C	CE

© STASTO Automation KG

Κατανάλωση ισχύος των πηνίων ηλεκτρομαγνήτη

Τάση	Ισχύς σύσφιξης (Εναλλασσόμενο ρεύμα) VA	Ικανότητα συγκράτησης (Εναλλασσόμενο ρεύμα) VA	Ικανότητα συγκράτησης (Συνεχές ρεύμα) θερμός σε λειτουργία W	Τύπος
220-230V/50-60Hz	25	14,5	-	BDA08223DS
24V/50-60Hz	25	14,5	-	BDA08024DS
24VDC	-	-	8	BDA08024CS
380V/50-60Hz	25	14,5	-	BDA08380DS
115V/60Hz	25	14,5	-	BDA08115BS
110V/50-60Hz	25	14,5	-	BDA08110DS
48V/50Hz	25	14,5	-	BDA08048AS
42V/50Hz	25	14,5	-	BDA08042AS
110VDC	-	-	8	BDA08110CS
12VDC	-	-	8	BDA08012CS
230V/50Hz 240V/60Hz	25	16	-	BDV08230AY
24V/50-60Hz	25	17	-	BDV08024DY
24VDC	-	-	11	BDV08024CY
110V/50Hz 120V/60Hz	25	15	-	BDV08110AY
12VDC	-	-	14	GDH14012CS
48VDC	-	-	14	GDH14048CS
220VDC	-	-	14	GDH14220CS
230V/50Hz 240V/60Hz	43	27	-	GDV14230AY
24V/50-60Hz	43	26	-	GDV14024DY
24VDC	-	-	14	GDV14024CY
110V/50Hz 120V/60Hz	43	23	-	GDV14110AY

Διαστάσεις

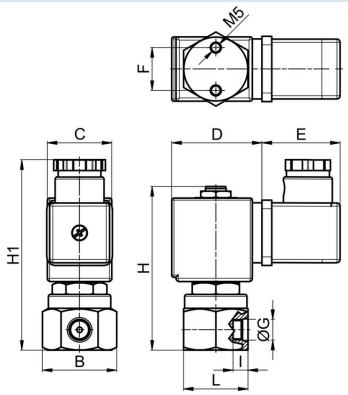

Σύνδεση G	B	C	D	E	F	H	H1	I	L	Βάρος [περ. kg]	Πηνίο	Τύπος
G1/8"	35	30	42	36	20	76	90	7	30	0,32	BD.	21L1K1.25
G1/8"	35	52	55	36	20	76	90	7	30	0,65	GD.	21L1K1.25
G1/8"	35	30	42	36	20	76	90	7	30	0,32	BD.	21L1K1.30-RL
G1/8"	35	52	55	36	20	76	90	7	30	0,65	GD.	21L1K1.30-RL

+43 512 52076
austria@stasto.eu

© STASTO Automation KG

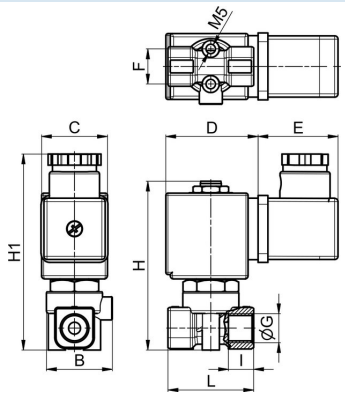

Σύνδεση G	B	C	D	E	F	H	H1	I	L	Βάρος [περ. kg]	Πηνίο	Τύπος
G1/4"	28	30	42	36	16	78	92	7	39	0,32	BD.	21L2K1.55
G1/4"	28	52	55	36	16	78	92	7	39	0,65	GD.	21L2K1.55

Εικόνες χωρίς δέσμευση
Διατηρούνται το δικαίωμα αλλαγών στον σχεδιασμό, στις διαστάσεις και στα υλικά.

© STASTO Automation KG