Partnership. With Guarantee.

2/2-Tie solenoidiventtiili - suoraohjattu
Sarja 21L

21L1

21L1-RL

21L2

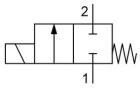

jännitteetön suljettu

Rakenne	2/2-tie magneettiventtiili elastisella tiivistyksellä, suoraohjattu, jännitteettömänä suljettu
Liitäntä	G1/8"...G1/4" ISO228/1:n mukaan
Materiaalit	Runko ja Ohjausputki Ruostumaton teräs 1.4401, Sisäosat Ruostumaton teräs 1.4401 tai vastaavasti 1.4106, Tiiviste FKM tai PTFE, Oikosulkurenkaan kullattu versio
Kiinnitystapa	Asennus jäykkään putkistojärjestelmään
Asennusasento	mielivaltainen
Käyttöalue	kaasumaiset ja nestemäiset aineet, jotka eivät syövytä käytettyjä materiaaleja
Viskositeetti	maks. 53mm^2/s (cst)
Kytkentäaika	10...30ms
Kytkentätaajuus	maks. 1500/min
Aineen lämpötila	tiivistemateriaalista riippuen ja Magneettikela
Ympäristön lämpötila	katso taulukko "Magneettikelat"

Sähköiset tiedot:	
Kelatyyppi	Tyyppi BDA, Liittimen leveys 32mm (Vakiokela) Tyyppi BDV, Liittimen leveys 32mm (Kela kosteaan ympäristöön) Tyyppi GDH/GDV, Liittimen leveys 32mm (Kela korkeammille paineille, Kela kosteaan ympäristöön)
Sähköliitäntä	Laiteliitinrasia EN175301-803-muodon A mukaan (katso erillinen tekninen tietolehti)
Jännitelaji	Vaihto- ja tasajännite
Vakiojännite	230V/50-60Hz, 24V/50-60Hz, 24VDC
Erikoisjännitteet	12...380V/50Hz tai 60Hz, 12...220VDC
Sallittu jännitevaihtelu	AC +10%/-15% DC +10%/-5%
Tehonkulutus	katso taulukko "Magneettikelojen tehonkulutus"
Käyttöaste	100 % Käyttöaste (jatkuva käyttö)
Suojausluokka	IP65 standardin EN 60529 mukaan asianmukaisesti asennetulla laitepistokkeella (suojaus pölyn tunkeutumista ja vesisuihkua vastaan)
Käyttöohje	Tilattaessa ilmoita jännite ja virtalaji. Suosittelemme asentamaan aina eteen lianerottimen, jotta väliaineen likaantuminen ei aiheuta toimintahäiriöitä.. Näitä venttiilejä voidaan käyttää myös karkeavakuumiin.. Suurin rungon nimellispaine voi olla 40bar. Suurin kytkettävissä oleva paine on venttiilin tulo- ja lähdön välinen paine-ero. Tasajännitteellä ilmoitetut paine-eroarvot koskevat väliaineen lämpötilaa max. 80°C ja ympäristön lämpötilaa 40°C. Korkeammissa väliaineen lämpötiloissa sallittu paine-ero pienenee 0,4 % per °Celsius.

+43 512 52076
austria@stasto.eu
© STASTO Automation KG

Tyyppikoodi

	21L	1	K1	V	25	-	RL	-	BDA	-	230V/50-60Hz
	G1/8"	1									
Liitäntä	G1/4"	2									
Toiminto	jännitteetön suljettu		K1								
	PTFE			T							
Tiiviste	FKM			V							
	2,5mm				25						
	3,0mm				30						
Nimellishalkaisija	5,5mm				55						
	ilman (Jätä kohta tyhjäksi)										
Virtauksen säätö	sivuttaisella virtausmäärän säädöllä						RL				
	BDA Vakiokela - Hyväksyntä CE								BDA		
	BDV Kela kosteaan ympäristöön - Hyväksyntä CE-CSA-UL-VDE								BDV		
	GDV Kela korkeammille paineille - Kela kosteaan ympäristöön - Hyväksyntä CE-CSA-UL-VDE								GDV		
Kela	GDH Kela korkeammille paineille - Kela kosteaan ympäristöön - Hyväksyntä CE								GDH		
	230V/50-60Hz										230V/50-60Hz
	24V/50-60Hz										24V/50-60Hz
	24VDC										24VDC
	12...380V/50Hz tai 60Hz										
Jännite	12...220VDC										

Yksittäisten tiivistemateriaalien käyttömahdollisuudet

Materiaali	Aineen lämpötila	Käyttöesimerkit
FKM	-10...140°C	Vesi,Ilma,Öljyt, Bensiini, Dieselpolttoaine, lievästi aggressiiviset kaasut ja nesteet
PTFE	-40...180°C	aggressiiviset väliaineet

Sallitut paine-erot sisään bar ja Kv-arvo

Istukkatiiviste	Nimellishalkaisija DN[mm]	jännitteetön suljettu NC				KV-arvo [m^3/h Vesi]
		Kela BD.		Kela GD.		
		AC	DC	AC	DC	
V, T	2,5	14	9	30	25	0,19
V, T	3	10	6	25	20	0,24
V	5,5	3,5	1	10	5	0,54
T	5,5	3,5	1	7	5	0,54

Magneettikelat

Tyyppi	Suojausluokka	Liitinosa	Ympäristön lämpötila	Hyväksynnät
BDA	IP65	Väliaineen lämpötila enintään max. 120°C	-10...+40°C	CE
BDV	IP65	Väliaineen lämpötila enintään maks. 160°C, korkea ilmankosteus	-20...+60°C	CE-CSA-UL-VDE
GDV	IP65	Väliaineen lämpötila enintään 180°C, korkea ilmankosteus	-20...+60°C	CE-CSA-UL-VDE
GDH	IP65	Väliaineen lämpötila enintään 180°C, korkea ilmankosteus	-20...+40°C	CE

+43 512 52076
austria@stasto.eu
© STASTO Automation KG

Magneettikelojen tehonkulutus

Jännite	Kiristysteho (vaihtovirta) VA	Pitovoima (vaihtovirta) VA	Pitovoima (tasavirta) käyttölämmin W	Tyyppi
220-230V/50-60Hz	25	14,5	-	BDA08223DS
24V/50-60Hz	25	14,5	-	BDA08024DS
24VDC	-	-	8	BDA08024CS
380V/50-60Hz	25	14,5	-	BDA08380DS
115V/60Hz	25	14,5	-	BDA08115BS
110V/50-60Hz	25	14,5	-	BDA08110DS
48V/50Hz	25	14,5	-	BDA08048AS
42V/50Hz	25	14,5	-	BDA08042AS
110VDC	-	-	8	BDA08110CS
12VDC	-	-	8	BDA08012CS
230V/50Hz 240V/60Hz	25	16	-	BDV08230AY
24V/50-60Hz	25	17	-	BDV08024DY
24VDC	-	-	11	BDV08024CY
110V/50Hz 120V/60Hz	25	15	-	BDV08110AY
12VDC	-	-	14	GDH14012CS
48VDC	-	-	14	GDH14048CS
220VDC	-	-	14	GDH14220CS
230V/50Hz 240V/60Hz	43	27	-	GDV14230AY
24V/50-60Hz	43	26	-	GDV14024DY
24VDC	-	-	14	GDV14024CY
110V/50Hz 120V/60Hz	43	23	-	GDV14110AY

Mitat

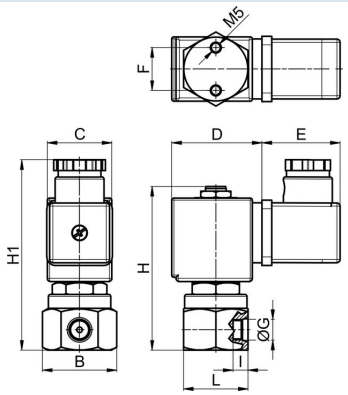

Liitäntä G	B	C	D	E	F	H	H1	I	L	Paino [noin kg]	Kela	Tyyppi
G1/8"	35	30	42	36	20	76	90	7	30	0,32	BD.	21L1K1.25
G1/8"	35	52	55	36	20	76	90	7	30	0,65	GD.	21L1K1.25
G1/8"	35	30	42	36	20	76	90	7	30	0,32	BD.	21L1K1.30-RL
G1/8"	35	52	55	36	20	76	90	7	30	0,65	GD.	21L1K1.30-RL

+43 512 52076
austria@stasto.eu

© STASTO Automation KG

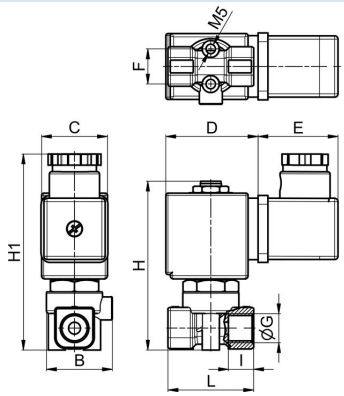

Liitäntä G	B	C	D	E	F	H	H1	I	L	Paino [noin kg]	Kela	Tyyppi
G1/4"	28	30	42	36	16	78	92	7	39	0,32	BD.	21L2K1.55
G1/4"	28	52	55	36	16	78	92	7	39	0,65	GD.	21L2K1.55

Kuvat ei-sitova
Oikeus rakenne-, mitta- ja materiaalimuutoksiin pidätetään

© STASTO Automation KG