Partnership. With Guarantee.

Électrovanne 2/2 voies - à commande directe
Série 21L

21L1

21L1-RL

21L2

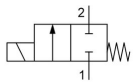

hors tension fermé

Type de construction	Électrovanne 2/2 voies avec étanchéité élastique, à commande directe, normalement fermé (NF)
Raccordement	G1/8"...G1/4" selon ISO228/1
Matériaux	Corps et Tube de guidage Acier inoxydable 1.4401, Pièces internes Acier inoxydable 1.4401 ou plutôt 1.4106, Joint d'étanchéité FKM ou PTFE, Bague de court-circuit dorée à l'or fin
Type de fixation	Montage dans système de tuyauterie rigide
Position de montage	au choix
Domaine d'application	milieux gazeux et liquides, qui n'attaquent pas les matériaux utilisés
Viscosité	max. 53mm^2/s (cst)
Temps de commutation	10...30ms
Fréquence de commutation	max. 1500/min
Température du fluide	en fonction du matériau d'étanchéité et Bobine électromagnétique
Température ambiante	voir Tableau « bobines électromagnétiques »

Données électriques :	
Type de bobine	Type BDA, Largeur de connecteur 32mm (Bobine standard) Type BDV, Largeur de connecteur 32mm (Bobine pour environnement humide) Type GDH/GDV, Largeur de connecteur 32mm (Bobine pour pressions plus élevées, Bobine pour environnement humide)
Raccordement électrique	Prise d'appareil selon EN175301-803 forme A (voir fiche technique séparée)
Type de tension	Tension alternative et continue
Tension standard	230V/50-60Hz, 24V/50-60Hz, 24VDC
Tensions spéciales	12...380V/50Hz ou 60Hz, 12...220VDC
Fluctuation de tension admissible	AC +10%/-15% DC +10%/-5%
Consommation électrique	voir tableau "Puissance absorbée des bobines"
Facteur de marche	100% Facteur de marche (service continu)
Indice de protection	IP65 selon EN 60529 avec connecteur d'appareil correctement monté (protection contre la pénétration de poussière et les jets d'eau)
Indication d'application	Lors de la commande veuillez indiquer la tension et le type de courant. Nous recommandons de toujours installer un filtre en amont afin d'éviter tout dysfonctionnement en cas de contamination du fluide.. Ces valves peuvent également être utilisées pour le vide grossier.. La pression nominale maximale du corps peut être de 40bar au maximum. La pression maximale commutable est la pression différentielle entre l'entrée et la sortie de la vanne. En courant continu, les valeurs de pression différentielle indiquées s'appliquent pour une température du fluide de max. 80°C et une température ambiante de 40°C. À des températures de fluide plus élevées, la pression différentielle admissible diminue de 0,4% par °Celsius..

+43 512 52076
austria@stasto.eu
© STASTO Automation KG

Code de commande

	21L	1	K1	V	25	-	RL	-	BDA	-	230V/50-60Hz
	G1/8"	1									
Raccordement	G1/4"	2									
Fonction	hors tension fermé		K1								
	PTFE			T							
Joint d'étanchéité	FKM			V							
	2,5mm				25						
	3,0mm				30						
Diamètre nominal	5,5mm				55						
	sans (Laisser vide)										
Régulation de débit	avec réglage latéral du débit						RL				
	BDA Bobine standard - Homologation CE								BDA		
	BDV Bobine pour environnement humide - Homologation CE-CSA-UL-VDE								BDV		
	GDV Bobine pour pressions plus élevées - Bobine pour environnement humide - Homologation CE-CSA-UL-VDE								GDV		
Bobine	GDH Bobine pour pressions plus élevées - Bobine pour environnement humide - Homologation CE								GDH		
	230V/50-60Hz										230V/50-60Hz
	24V/50-60Hz										24V/50-60Hz
	24VDC										24VDC
	12...380V/50Hz ou 60Hz										
Tension	12...220VDC										

Possibilités d'utilisation des différents matériaux d'étanchéité

Matériau	Température du fluide	Exemples d'application
FKM	-10...140°C	Eau,Air,Huiles, Essence, Diesel, gaz et liquides légèrement agressifs
PTFE	-40...180°C	agressifs Fluides

Différences de pression admissibles dans bar et Valeur Kv

Joint de siège	Diamètre nominal DN[mm]	hors tension fermé NC				Valeur KV [m^3/h Eau]
		Bobine BD.		Bobine GD.		
		AC	DC	AC	DC	
V, T	2,5	14	9	30	25	0,19
V, T	3	10	6	25	20	0,24
V	5,5	3,5	1	10	5	0,54
T	5,5	3,5	1	7	5	0,54

Bobines électromagnétiques

Type	Indice de protection	Insert	Température ambiante	Homologations
BDA	IP65	Température du fluide jusqu'à max. 120°C	-10...+40°C	CE
BDV	IP65	Température du fluide jusqu'à max. 160°C, humidité de l'air élevée	-20...+60°C	CE-CSA-UL-VDE
GDV	IP65	Température du fluide jusqu'à max. 180°C, humidité de l'air élevée	-20...+60°C	CE-CSA-UL-VDE
GDH	IP65	Température du fluide jusqu'à max. 180°C, humidité de l'air élevée	-20...+40°C	CE

+43 512 52076
austria@stasto.eu
© STASTO Automation KG

Puissances absorbées des bobines électromagnétiques

Tension	Puissance de serrage (Courant alternatif) VA	Force de maintien (Courant alternatif) VA	Force de maintien (Courant continu) température de service W	Type
220-230V/50-60Hz	25	14,5	-	BDA08223DS
24V/50-60Hz	25	14,5	-	BDA08024DS
24VDC	-	-	8	BDA08024CS
380V/50-60Hz	25	14,5	-	BDA08380DS
115V/60Hz	25	14,5	-	BDA08115BS
110V/50-60Hz	25	14,5	-	BDA08110DS
48V/50Hz	25	14,5	-	BDA08048AS
42V/50Hz	25	14,5	-	BDA08042AS
110VDC	-	-	8	BDA08110CS
12VDC	-	-	8	BDA08012CS
230V/50Hz 240V/60Hz	25	16	-	BDV08230AY
24V/50-60Hz	25	17	-	BDV08024DY
24VDC	-	-	11	BDV08024CY
110V/50Hz 120V/60Hz	25	15	-	BDV08110AY
12VDC	-	-	14	GDH14012CS
48VDC	-	-	14	GDH14048CS
220VDC	-	-	14	GDH14220CS
230V/50Hz 240V/60Hz	43	27	-	GDV14230AY
24V/50-60Hz	43	26	-	GDV14024DY
24VDC	-	-	14	GDV14024CY
110V/50Hz 120V/60Hz	43	23	-	GDV14110AY

Dimensions

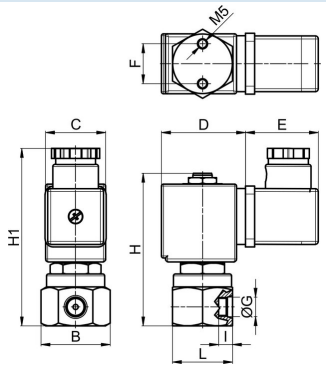

Raccordement G	B	C	D	E	F	H	H1	I	L	Poids [env. kg]	Bobine	Type
G1/8"	35	30	42	36	20	76	90	7	30	0,32	BD.	21L1K1.25
G1/8"	35	52	55	36	20	76	90	7	30	0,65	GD.	21L1K1.25
G1/8"	35	30	42	36	20	76	90	7	30	0,32	BD.	21L1K1.30-RL
G1/8"	35	52	55	36	20	76	90	7	30	0,65	GD.	21L1K1.30-RL

+43 512 52076
austria@stasto.eu

© STASTO Automation KG

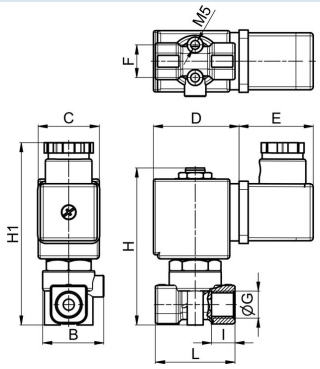

Raccordement G	B	C	D	E	F	H	H1	I	L	Poids [env. kg]	Bobine	Type
G1/4"	28	30	42	36	16	78	92	7	39	0,32	BD.	21L2K1.55
G1/4"	28	52	55	36	16	78	92	7	39	0,65	GD.	21L2K1.55

Illustrations sans engagement
Sous réserve de modifications de conception, de dimensions et de matériaux

+43 512 52076
austria@stasto.eu
© STASTO Automation KG