Partnership. With Guarantee.

2/2-Veis magnetventil - direktevirkende
Serie 21L

21L1

21L1-RL

21L2

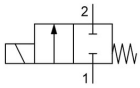

strømløs lukket

Konstruksjonstype	2/2-veis magnetventil med elastisk tetning, direktevirkende, strømløst lukket
Tilkobling	G1/8"...G1/4" i henhold til ISO228/1
Materialer	Kropp og Føringsrør Rustfritt stål 1.4401, Innvendige deler Rustfritt stål 1.4401 evt. 1.4106, Tetning FKM eller PTFE, Kortslutningsring forgyllet
Monteringstype	Montering i stivt rørsystem
Monteringsposisjon	valgfri
Bruksområde	gassformige og flytende medier som ikke angriper de anvendte materialene
Viskositet	maks. 53mm^2/s (cst)
Omkoblingstid	10...30ms
Koblingsfrekvens	maks. 1500/min
Mediatemperatur	avhengig av tetningsmateriale og Magnetspole
Omgivelsestemperatur	se Tabell "Magnetspoler"

Elektriske data:	
Spoletyper	Type BDA, Støpselbredde 32mm (Standardspole) Type BDV, Støpselbredde 32mm (Spole for fuktig miljø) Type GDH/GDV, Støpselbredde 32mm (Spole for høyere trykk, Spole for fuktig miljø)
Elektrisk tilkobling	Apparatkontaktuttak i henhold til EN175301-803-form A (se eget datablad)
Spenningstype	Veksel- og likespennning
Standardspenning	230V/50-60Hz, 24V/50-60Hz, 24VDC
Spesialspenninger	12...380V/50Hz eller 60Hz, 12...220VDC
Tillatt spenningsvariasjon	AC +10%/-15% DC +10%/-5%
Effektforbruk	se tabell "Effektforbruk for magnetspoler"
Innkoblingsvarighet	100% innkoblingsvarighet (kontinuerlig drift)
Kapslingsgrad	IP65 i henhold til EN 60529 ved korrekt montert apparatkontakt (beskyttelse mot støvinntrengning og vannsprut)
Bruksanvisning	Ved bestilling vennligst oppgi spenning og strømtype. Vi anbefaler alltid å montere et smussfilter foran, slik at det ikke oppstår funksjonsfeil ved forurensning av mediet.. Disse ventilene kan også brukes til grovvakuum. Maksimalt nominelt husetrykk kan være 40bar. Maksimalt koblingstrykk er differansetrykket mellom ventilinnløp og -utløp. Ved likestrøm gjelder de angitte differansetrykkverdiene for en medietemperatur på maks. 80°C og 40°C omgivelsestemperatur. Ved høyere medietemperaturer reduseres tillatt differansetrykk med 0,4% per °Celsius.

+43 512 52076
austria@stasto.eu
© STASTO Automation KG

Typekode

	21L	1	K1	V	25	-	RL	-	BDA	-	230V/50-60Hz
	G1/8"	1									
Tilkobling	G1/4"	2									
Funksjon	strømløs lukket		K1								
	PTFE			T							
Tetning	FKM			V							
	2,5mm				25						
	3,0mm				30						
Nominell diameter	5,5mm				55						
	uten (La stå tomt)										
Mengderegulering	med sidemontert mengderegulering						RL				
	BDA Standardspole - Godkjenning CE								BDA		
	BDV Spole for fuktig miljø - Godkjenning CE-CSA-UL-VDE								BDV		
	GDV Spole for høyere trykk - Spole for fuktig miljø - Godkjenning CE-CSA-UL-VDE								GDV		
Spole	GDH Spole for høyere trykk - Spole for fuktig miljø - Godkjenning CE								GDH		
	230V/50-60Hz										230V/50-60Hz
	24V/50-60Hz										24V/50-60Hz
	24VDC										24VDC
	12...380V/50Hz eller 60Hz										
Spenning	12...220VDC										

Bruksområder for de enkelte tetningsmaterialene

Materiale	Mediatemperatur	Brukseksempler
FKM	-10...140°C	Vann,Luft,Oljer, Bensin, Diesel, lett aggressive gasser og væsker
PTFE	-40...180°C	aggressive medier

Tillatte differansetrykk i bar og Kv-verdi

Setetetning	Nominell diameter DN[mm]	strømløs lukket NC				Kv-verdi [m^3/h Vann]
		Spole BD.		Spole GD.		
		AC	DC	AC	DC	
V, T	2,5	14	9	30	25	0,19
V, T	3	10	6	25	20	0,24
V	5,5	3,5	1	10	5	0,54
T	5,5	3,5	1	7	5	0,54

Magnetspoler

Type	Kapslingsgrad	Innsats	Omgivelsestemperatur	Godkjenninger
BDA	IP65	Medietemperatur opp til maks. 120°C	-10...+40°C	CE
BDV	IP65	Medietemperatur opptil maks. 160°C, høy luftfuktighet	-20...+60°C	CE-CSA-UL-VDE
GDV	IP65	Medietemperatur opptil maks. 180°C, høy luftfuktighet	-20...+60°C	CE-CSA-UL-VDE
GDH	IP65	Medietemperatur opptil maks. 180°C, høy luftfuktighet	-20...+40°C	CE

Effektforbruk for magnetspoler

Spenning	Tiltrekkingsmoment (Vekselstrøm) VA	Holdekraft (Vekselstrøm) VA	Holdekraft (Likestrøm) driftsvarm W	Type
220-230V/50-60Hz	25	14,5	-	BDA08223DS
24V/50-60Hz	25	14,5	-	BDA08024DS
24VDC	-	-	8	BDA08024CS
380V/50-60Hz	25	14,5	-	BDA08380DS
115V/60Hz	25	14,5	-	BDA08115BS
110V/50-60Hz	25	14,5	-	BDA08110DS
48V/50Hz	25	14,5	-	BDA08048AS
42V/50Hz	25	14,5	-	BDA08042AS
110VDC	-	-	8	BDA08110CS
12VDC	-	-	8	BDA08012CS
230V/50Hz 240V/60Hz	25	16	-	BDV08230AY
24V/50-60Hz	25	17	-	BDV08024DY
24VDC	-	-	11	BDV08024CY
110V/50Hz 120V/60Hz	25	15	-	BDV08110AY
12VDC	-	-	14	GDH14012CS
48VDC	-	-	14	GDH14048CS
220VDC	-	-	14	GDH14220CS
230V/50Hz 240V/60Hz	43	27	-	GDV14230AY
24V/50-60Hz	43	26	-	GDV14024DY
24VDC	-	-	14	GDV14024CY
110V/50Hz 120V/60Hz	43	23	-	GDV14110AY

Dimensjoner

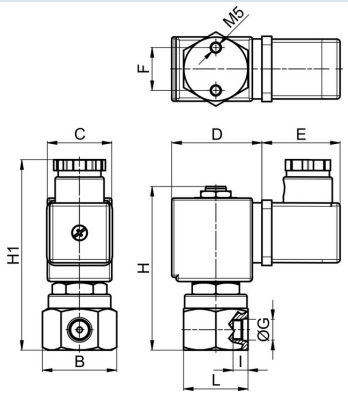

Tilkobling G	B	C	D	E	F	H	H1	I	L	Vekt [ca. kg]	Spole	Type
G1/8"	35	30	42	36	20	76	90	7	30	0,32	BD.	21L1K1.25
G1/8"	35	52	55	36	20	76	90	7	30	0,65	GD.	21L1K1.25
G1/8"	35	30	42	36	20	76	90	7	30	0,32	BD.	21L1K1.30-RL
G1/8"	35	52	55	36	20	76	90	7	30	0,65	GD.	21L1K1.30-RL

+43 512 52076
austria@stasto.eu

© STASTO Automation KG

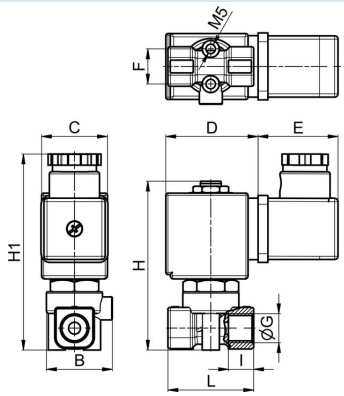

Tilkobling G	B	C	D	E	F	H	H1	I	L	Vekt [ca. kg]	Spole	Type
G1/4"	28	30	42	36	16	78	92	7	39	0,32	BD.	21L2K1.55
G1/4"	28	52	55	36	16	78	92	7	39	0,65	GD.	21L2K1.55

Illustrasjoner ikke bindende
Konstruksjons-, mål- og materialendringer forbeholdes

+43 512 52076
austria@stasto.eu
© STASTO Automation KG