Medeninasti krogelni ventili, Kotna oblika, R1/2" do R1"
Serija 350

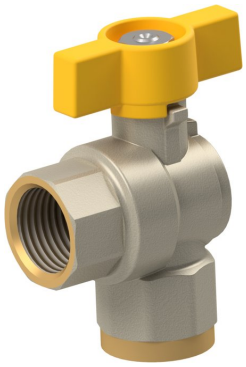

Typ 350.203/204/205



Typ 350.303/304/305



Typ 350.403/404/405

Konstrukcija	Krogelni ventil s plavajočo kroglo, Kotna oblika
Aktiviranje	z 90°-zasukom ročaja
Priključek	1/4"...1" po ISO7/1R oziroma Rp po ISO7/1
Materiali	Medenina CW617N nikljano, Krogla medenina CW617N trdo kromirana, Tesnila PTFE/NBR, Vrtljivi ročaj aluminij rumeno prevlečen
Področje uporabe	plinasti in tekoči mediji, ki ne napadajo uporabljenih materialov
Temperatura medija	Tekočine -15...+100°C, vnetljivi plini -15...+60°C
Obratovalni tlak	Delovni tlak v skladu s tabelo in diagramom tlak-temperatura vnetljivi plini maks. 5bar
Način pritrditve	Montaža v togi cevni sistem
Položaj vgradnje	poljubno
Odobritev	EN331 za vnetljive pline

+43 512 52076
austria@stasto.eu
© STASTO Automation KG

Dimenzije

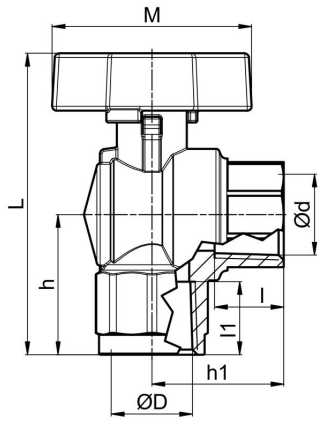

Ød/ØD	DN [mm]	h	h1	l	l1	L	M	PN [bar]	Tip
1/2"	15	33	31	16,2	17,2	71	47	40	350.203
3/4"	20	38	35	16,2	18,5	84	56	40	350.204
1"	25	46	42	22,6	22,5	96	56	40	350.205

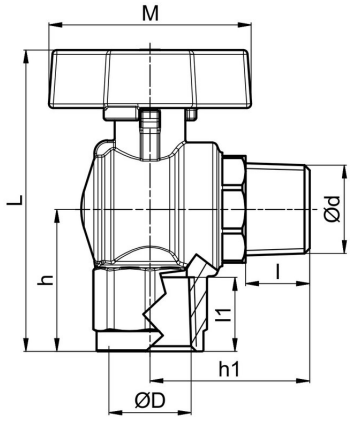

Ød/ØD	DN [mm]	h	h1	l	l1	L	M	PN [bar]	Tip
1/2"	15	33	37	15	17,2	71	47	40	350.303
3/4"	20	38	43	16,1	18,5	84	56	40	350.304
1"	25	46	51	19	22,7	96	56	40	350.305

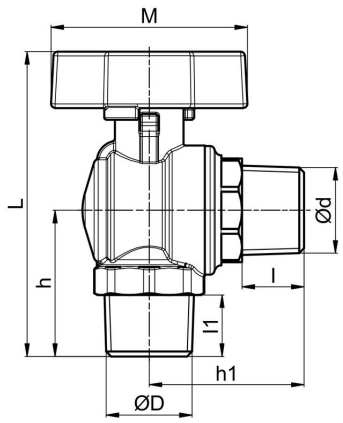

ØD/Ød	DN [mm]	h	h1	l	l1	L	M	PN [bar]	Tip
1/2"	15	35	37	14,9	14,7	73	47	40	350.403
3/4"	20	40	43	16,1	16,2	86	56	40	350.404
1"	25	48	51	19	19	98	56	40	350.405

Diagram tlaka in temperature

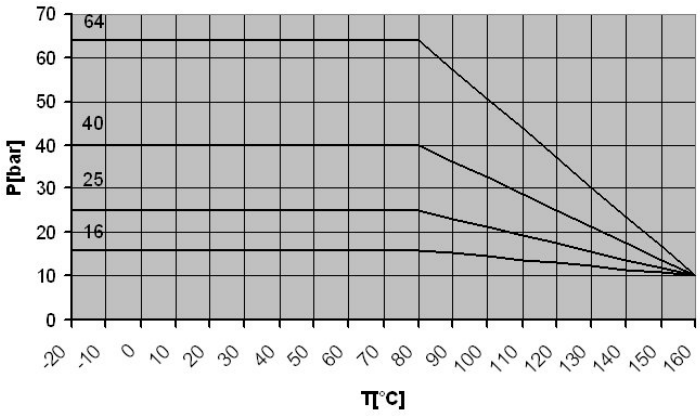

Ilustracije nezavezujoče
Pridržujemo si pravico do konstrukcijskih, dimenzijskih in materialnih sprememb