Partnership. With Guarantee.

Kuglasti ventili od nehrđajućeg čelika
Serija BA891



Izvedba	Prolazni ventil s s pomoću plutajući kugla, puni prolaz, antistatička izvedba, Kompenzacijski otvor
Aktiviranje	putem 90° zakretanja ručne poluge
Priključak	RP1/8"...RP4" prema ISO7/1 odnosno NPT1/8"...NPT4" nakon ANSI B 1.20.1
Materijali	Kućište i kugla od nehrđajućeg čelika 1.4401, Kuglasto brtvljenje PTFE ojačan grafitom, Brtva vretena PTFE/FKM Ručna poluga od nehrđajućeg čelika 1.4016 plastificiran, RP 21/2" do RP4" od čelik
Područje primjene	Tekućine i plinovi skupine 1 i 2 sukladno PED 2014/68/EU, koji ne nagrizaju upotrijebljene materijale
Temperatura medija	-20...+160°C
Radni tlak	Vakuum maks. 10^{-2} Torr do Nazivni tlak prema tablici i dijagramu tlak–temperatura
Način pričvršćivanja	Ugradnja u kruti cjevovodni sustav
Položaj ugradnje	proizvoljno
Odobrenja	ATEX EX II 2G Ex h IIC T6...T1 Gb / II 2D Ex h IIIC T85°C...T450°C Db, Protupožarno sigurno (Fire-Safe), TA-Luft, SIL 3
Posebne izvedbe	bez ulja, masti i silikona za kisik

+381 11 2399521
balkan@stasto.eu
© STASTO Automatizacija d.o.o.

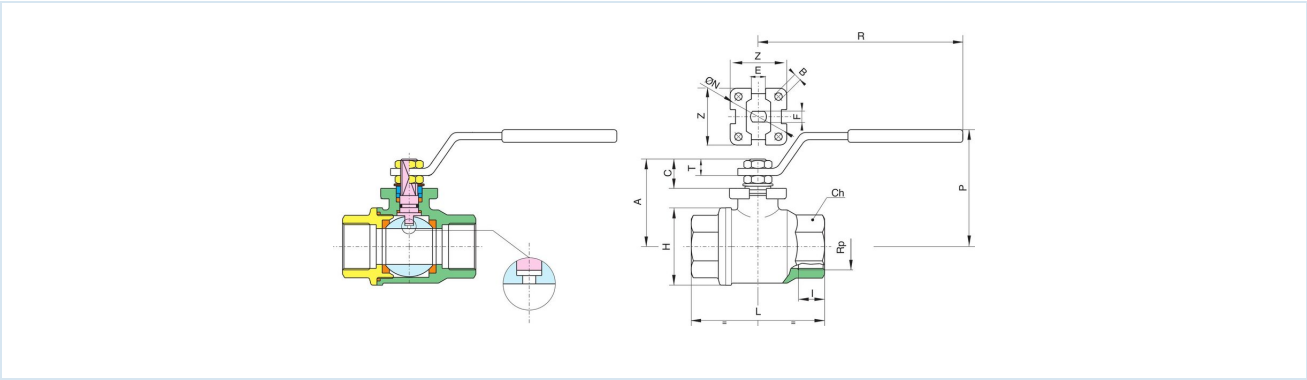

RP	Nazivni promjer DN[mm]	PN [bar]	A	B	C	CH	E	F	H	I	L	N	R	P	T	Z	Kv vrijednost [m^3/h]	Težina [cca. kg]	Tip
1/8"	6	140	35	5,5	13,5	22	8	5	30	7,7	55	36	110	50	9	36	5	0,26	BA891-18-L-A
1/4"	8	140	35	5,5	13,5	22	8	5	30	11	55	36	110	50	9	36	5,5	0,26	BA891-14-L-A
3/8"	10	140	35	5,5	13,5	22	8	5	30	11,4	55	36	110	50	9	36	8,5	0,25	BA891-38-L-A
1/2"	15	140	38	5,5	13,5	27	8	5	36	15	66	36	110	53	9	36	19,2	0,34	BA891-12-L-A
3/4"	20	105	55	5,5	15	32	10	7	45	16,3	79	42	131	68	10	42	35,0	0,59	BA891-34-L-A
1"	25	105	60	5,5	19,5	41	12	8	54	19,1	93	42	174	79	12,5	42	64,5	0,96	BA891-10-L-A
11/4"	32	64	64,5	5,5	19,5	50	12	8	64	21,4	100	42	174	83	12,5	42	103,8	1,29	BA891-114-L-A
11/2"	40	64	79	6,5	24	55	16	10	80	21,4	110	50	250	100	16,5	50	174	2,15	BA891-112-L-A
2"	50	64	86	6,5	24	70	16	10	95	25,7	131	50	250	107	16,5	50	301,3	3,30	BA891-20-L-A
21/2"	65	25	104	M8	28,5	90	20	14	122	30,2	159	70	321	126	18,5	64	545,7	6,74	BA891-212-L-A
3"	80	25	114	M8	28	105	20	14	144	33,3	185	70	321	137	18	64	872,5	10,15	BA891-30-L-A
4"	100	25	137	M10	34,5	130	24	18	177	39,3	222	102	381	156	22	92	1363,3	17,40	BA891-40-L-A

RP	Nazivni promjer DN[mm]	PN [bar]	A	B	C	CH	E	F	H	I	L	N	R	P	T	Z	Kv vrijednost [m^3/h]	Težina [cca. kg]	Tip
1/8"NPT	6	140	35	5,5	13,5	22	8	5	30	7,7	55	36	110	50	9	36	5	0,26	BA891-18N-L-A
1/4"NPT	8	140	35	5,5	13,5	22	8	5	30	11	55	36	110	50	9	36	5,5	0,26	BA891-14N-L-A
3/8"NPT	10	140	35	5,5	13,5	22	8	5	30	11,4	55	36	110	50	9	36	8,5	0,25	BA891-38N-L-A
1/2"NPT	15	140	38	5,5	13,5	27	8	5	36	15	66	36	110	53	9	36	19,2	0,34	BA891-12N-L-A
3/4"NPT	20	105	55	5,5	15	32	10	7	45	16,3	79	42	131	68	10	42	35,0	0,59	BA891-34N-L-A
1"NPT	25	105	60	5,5	19,5	41	12	8	54	19,1	93	42	174	79	12,5	42	64,5	0,96	BA891-10N-L-A
11/4"NPT	32	64	64,5	5,5	19,5	50	12	8	64	21,4	100	42	174	83	12,5	42	103,8	1,29	BA891-114N-L-A
11/2"NPT	40	64	79	6,5	24	55	16	10	80	21,4	110	50	250	100	16,5	50	174	2,15	BA891-112N-L-A
2"NPT	50	64	86	6,5	24	70	16	10	95	25,7	131	50	250	107	16,5	50	301,3	3,30	BA891-20N-L-A
21/2"NPT	65	25	104	M8	28,5	90	20	14	122	30,2	159	70	321	126	18,5	64	545,7	6,74	BA891-212N-L-A
3"NPT	80	25	114	M8	28	105	20	14	144	33,3	185	70	321	137	18	64	872,5	10,15	BA891-30N-L-A
4"NPT	100	25	137	M10	34,5	130	24	18	177	39,3	222	102	381	156	22	92	1363,3	17,40	BA891-40N-L-A

+381 11 2399521
balkan@stasto.eu
© STASTO Automatizacija d.o.o.

Dijagram tlak-temperatura

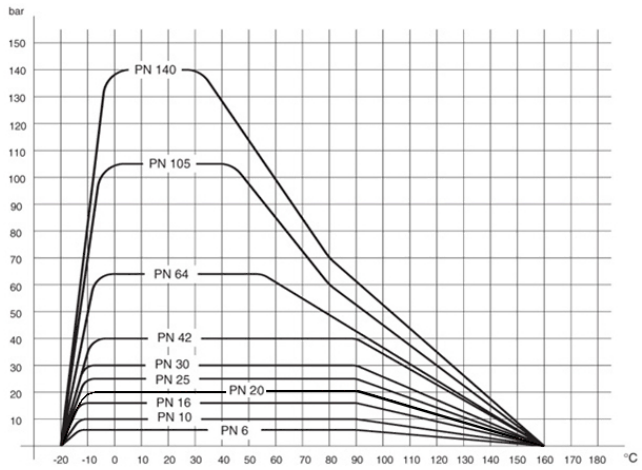

Ilustracije neobvezujuće
Zadržavamo pravo na konstrukcijske, dimenzijske i promjene materijala.

+381 11 2399521
balkan@stasto.eu
© STASTO Automatizacija d.o.o.