Partnership. With Guarantee.

Robinete cu bilă din oțel inoxidabil
Serie BA891



Tip constructiv	Robinet cu trecere liberă cu flotant bilă, trecere completă, execuție antistatică, Orificiu de compensare
Acționare	prin rotație de 90° a manetei manuale
Racordare	RP1/8"...RP4" conform ISO7/1 respectiv NPT1/8"...NPT4" după ANSI B 1.20.1
Materiale	Carcasă și bilă din oțel inoxidabil 1.4401, Etanșare cu bilă PTFE ranforsat cu grafit, Etanșare pentru tijă PTFE/FKM Manetă manuală din oțel inoxidabil 1.4016 plastifiat, RP 21/2" până la RP4" din Oțel
Domeniu de utilizare	Fluide și gaze din grupa 1 și 2 conform PED 2014/68/EU, care nu atacă materialele utilizate
Temperatura mediului	-20...+160°C
Presiune de lucru	Vid vacuum max. 10^{-2} Torr până la Presiune nominală conform tabelului și diagramei presiune-temperatură
Tip de fixare	Montaj în sistem de conducte rigid
Poziție de montaj	arbitrară
Aprobări	ATEX EX II 2G Ex h IIC T6...T1 Gb / II 2D Ex h IIIC T85°C...T450°C Db, Rezistent la foc (Fire-Safe), TA-Luft, SIL 3
Execuții speciale	fără ulei, grăsime și silicon pentru oxigen

romania@promcom.eu
© MS PROMCOM S.R.L.

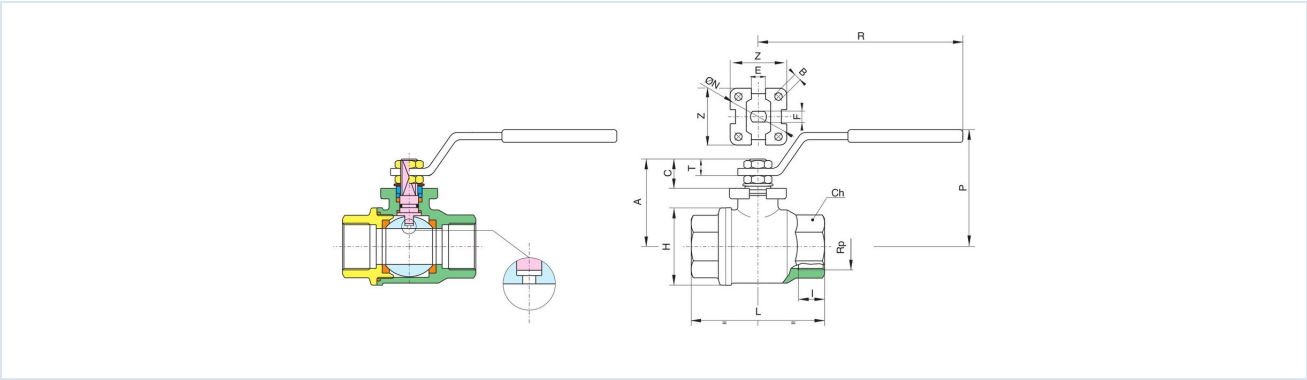

RP	Diametru nominal DN[mm]	PN [bar]	A	B	C	CH	E	F	H	I	L	N	R	P	T	Z	Valoare Kv [m³/h]	Greutate [aprox. kg]	Tip
1/8"	6	140	35	5,5	13,5	22	8	5	30	7,7	55	36	110	50	9	36	5	0,26	BA891-18-L-A
1/4"	8	140	35	5,5	13,5	22	8	5	30	11	55	36	110	50	9	36	5,5	0,26	BA891-14-L-A
3/8"	10	140	35	5,5	13,5	22	8	5	30	11,4	55	36	110	50	9	36	8,5	0,25	BA891-38-L-A
1/2"	15	140	38	5,5	13,5	27	8	5	36	15	66	36	110	53	9	36	19,2	0,34	BA891-12-L-A
3/4"	20	105	55	5,5	15	32	10	7	45	16,3	79	42	131	68	10	42	35,0	0,59	BA891-34-L-A
1"	25	105	60	5,5	19,5	41	12	8	54	19,1	93	42	174	79	12,5	42	64,5	0,96	BA891-10-L-A
11/4"	32	64	64,5	5,5	19,5	50	12	8	64	21,4	100	42	174	83	12,5	42	103,8	1,29	BA891-114-L-A
11/2"	40	64	79	6,5	24	55	16	10	80	21,4	110	50	250	100	16,5	50	174	2,15	BA891-112-L-A
2"	50	64	86	6,5	24	70	16	10	95	25,7	131	50	250	107	16,5	50	301,3	3,30	BA891-20-L-A
21/2"	65	25	104	M8	28,5	90	20	14	122	30,2	159	70	321	126	18,5	64	545,7	6,74	BA891-212-L-A
3"	80	25	114	M8	28	105	20	14	144	33,3	185	70	321	137	18	64	872,5	10,15	BA891-30-L-A
4"	100	25	137	M10	34,5	130	24	18	177	39,3	222	102	381	156	22	92	1363,3	17,40	BA891-40-L-A

RP	Diametru nominal DN[mm]	PN [bar]	A	B	C	CH	E	F	H	I	L	N	R	P	T	Z	Valoare Kv [m³/h]	Greutate [aprox. kg]	Tip
1/8"NPT	6	140	35	5,5	13,5	22	8	5	30	7,7	55	36	110	50	9	36	5	0,26	BA891-18N-L-A
1/4"NPT	8	140	35	5,5	13,5	22	8	5	30	11	55	36	110	50	9	36	5,5	0,26	BA891-14N-L-A
3/8"NPT	10	140	35	5,5	13,5	22	8	5	30	11,4	55	36	110	50	9	36	8,5	0,25	BA891-38N-L-A
1/2"NPT	15	140	38	5,5	13,5	27	8	5	36	15	66	36	110	53	9	36	19,2	0,34	BA891-12N-L-A
3/4"NPT	20	105	55	5,5	15	32	10	7	45	16,3	79	42	131	68	10	42	35,0	0,59	BA891-34N-L-A
1"NPT	25	105	60	5,5	19,5	41	12	8	54	19,1	93	42	174	79	12,5	42	64,5	0,96	BA891-10N-L-A
11/4"NPT	32	64	64,5	5,5	19,5	50	12	8	64	21,4	100	42	174	83	12,5	42	103,8	1,29	BA891-114N-L-A
11/2"NPT	40	64	79	6,5	24	55	16	10	80	21,4	110	50	250	100	16,5	50	174	2,15	BA891-112N-L-A
2"NPT	50	64	86	6,5	24	70	16	10	95	25,7	131	50	250	107	16,5	50	301,3	3,30	BA891-20N-L-A
21/2"NPT	65	25	104	M8	28,5	90	20	14	122	30,2	159	70	321	126	18,5	64	545,7	6,74	BA891-212N-L-A
3"NPT	80	25	114	M8	28	105	20	14	144	33,3	185	70	321	137	18	64	872,5	10,15	BA891-30N-L-A
4"NPT	100	25	137	M10	34,5	130	24	18	177	39,3	222	102	381	156	22	92	1363,3	17,40	BA891-40N-L-A

© MS PROMCOM S.R.L.

Diagramă presiune-temperatură

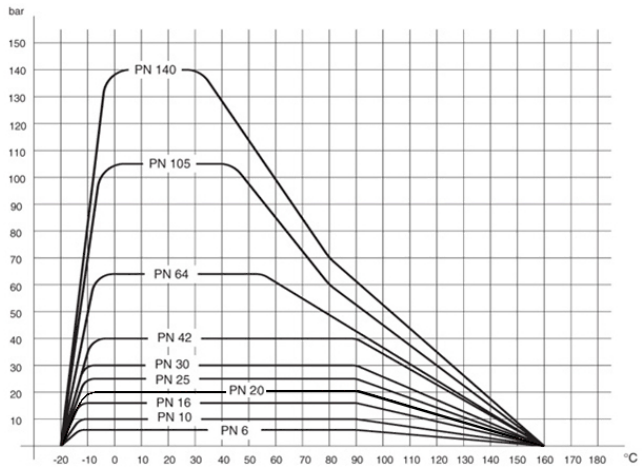

Ilustrații fără caracter obligatoriu
Modificări de construcție, dimensionale și de material rezervate

romania@promcom.eu
© MS PROMCOM S.R.L.