Partnership. With Guarantee.

Robinete cu bilă din oțel inoxidabil cu actuator rotativ pneumatic cu aer comprimat
Serie BA891



Tip constructiv	Robinet cu bilă: Robinet cu trecere liberă cu flotant bilă, trecere completă, execuție antistatică, Orificiu de compensare Acționare: acționare cu piston cu 2 pistoane cu mișcare opusă, etanșare elastică, acționare în toate detaliile conform ISO 5211, respectiv conform recomandărilor NAMUR, Poziții finale reglabile pe ambele părți +/-5°
Funcție	livrabil în dublu efect (cu acțiune dublă) sau simplu efect (cu acționare într-un singur sens) Execuție
Racordare	RP1/4"...RP4" conform ISO7/1
Materiale Execuție standard	Robinet cu bilă: Carcasă și bilă din oțel inoxidabil 1.4401, Etanșare cu bilă PTFE ranforsat cu grafit, Etanșare pentru tijă PTFE/FKM Acționare: Aluminiu anodizat dur (hardcoat), Pinion din oțel nichelat, Ghidare piston POM, Garnituri de etanșare NBR
Domeniu de utilizare	Fluide și gaze din grupa 1 și 2 conform PED 2014/68/EU, care nu atacă materialele utilizate.
Temperatura mediului	-20...+160°C
Temperatura ambiantă	-20...+85°C
Presiune de lucru	0 bar până la Presiune de lucru conform tabelului și diagrama presiune-temperatură, pentru adecvat pentru vid grosier
Mediu de comandă	aer comprimat filtrat și lubrifiat sau nelubrifiat
Presiune de comandă	5,5...8 bar, Adaptare la presiuni de comandă mai mici posibilă la cerere
Tip de fixare	Montaj în sistem de conducte rigid
Poziție de montaj	arbitrară
Aprobări	Robinet cu bilă: ATEX EX II 2G Ex h IIC T6...T1 Gb / II 2D Ex h IIIC T85°C...T450°C Db, Rezistent la foc (Fire-Safe), Aer TA (aer comprimat), SIL 3 Acționare ATEX II 2G Ex h IIC T6...T3 Gb / II 2D Ex h IIIC T85°C...T200°C Db
Execuție specială	Pinion din oțel inoxidabil, Temperaturi ambientale -40...+85°C respectiv -20...+150°C
Accesorii	asamblat ventil de comandă manual, pneumatic sau electric semnalizare electrică a pozițiilor finale de cursă, Regulator de poziție în I/P respectiv P/P Execuție Reglarea vitezei de comutare
Indicație de comandă	Vă rugăm să indicați suplimentar la comandă presiunea de comandă, mediul de lucru, presiunea de lucru și temperatura de lucru.
Indicație de utilizare	Valorile de presiune și temperatură sunt valori maxime pentru condiții normale, pentru medii lubrifiante sau care nu degresează. În special mediile degresante reduc valorile indicate și cresc cuplul necesar. Pentru aceste cazuri speciale recomandăm consultare prealabilă. La selectarea armăturii trebuie luată ca bază cea mai mică presiune de comandă existentă în instalație.

romania@promcom.eu
© MS PROMCOM S.R.L.

Dimensiuni

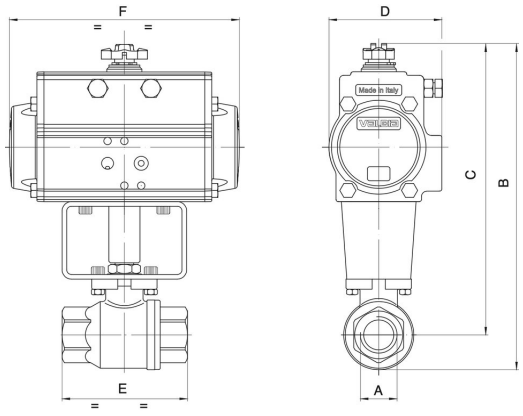

Robinete cu bilă cu actuator rotativ dublu efectiv

Racordare A	Diametru nominal DN[mm]	presiune max. de lucru [bar]	B	C	D	E	F	Tip de acționare	Valoare KV [m^3/h]	Greutate [aprox. kg]	Tip
RP1/4"	8	140	121	106	45	55	110	PAD032	5,4		BA891-14-D0-A
RP1/4"	8	140	157	142	71	55	141	PAD052	5,4		BA891-14-D0-AB*
RP3/8"	10	140	121	106	45	55	110	PAD032	6		BA891-38-D0-A
RP3/8"	10	140	157	142	71	55	141	PAD052	6		BA891-38-D0-AB*
RP1/2"	15	140	127	109	45	66	110	PAD032	16,3		BA891-12-D0-A
RP1/2"	15	140	163	145	71	66	141	PAD052	16,3		BA891-12-D0-AB*
RP3/4"	20	105	222	199	81	79	164	PAD063	29,5		BA891-34-D0-A
RP1"	25	105	231	204	81	93	164	PAD063	43		BA891-10-D0-A
RP11/4"	32	64	240	208	81	100	164	PAD063	89		BA891-114-D0-A
RP11/2"	40	64	286	246	95	110	210	PAD075	230		BA891-112-D0-A
RP2"	50	64	301	253	95	131	210	PAD075	265		BA891-20-D0-A
RP21/2"	65	25	341	281	106	159	241	PAD085	540		BA891-212-D0-A
RP3"	80	25	376	304	123	185	275	PAD100	873		BA891-30-D0-A
RP4"	100	25	464	375	137	222	333	PAD115	1390		BA891-40-D0-A

*Cu suplimentul B, robinetele cu bilă sunt echipate cu acționarea PAD052.. La utilizarea cutiilor de capete de cursă și a supapelor de comandă NAMUR trebuie utilizate tipurile B

Robinete cu bilă cu actuator rotativ cu simplă acțiune

Racordare A	Diametru nominal DN[mm]	presiune max. de lucru [bar]	B	C	D	E	F	Tip de acționare	Valoare KV [m^3/h]	Greutate [aprox. kg]	Tip
RP1/4"	8	140	157	142	71	55	141	PAS0525	5,4		BA891-14-S0-A
RP3/8"	10	140	157	142	71	55	141	PAS0525	6		BA891-38-S0-A
RP1/2"	15	140	163	145	71	66	141	PAS0525	16,3		BA891-12-S0-A
RP3/4"	20	105	254	231	106	79	241	PAS0855	29,5		BA891-34-S0-A
RP1"	25	105	263	236	106	93	241	PAS0855	43		BA891-10-S0-A
RP11/4"	32	64	272	240	106	100	241	PAS0855	89		BA891-114-S0-A
RP11/2"	40	64	313	273	123	110	275	PAS1005	230		BA891-112-S0-A
RP2"	50	64	362	315	137	131	333	PAS1155	265		BA891-20-S0-A
RP21/2"	65	25	409	348	137	159	333	PAS1155	540		BA891-212-S0-A
RP3"	80	25	465	393	164	185	435	PAS1405	873		BA891-30-S0-A
RP4"	100	25	522	434	186	222	500	PAS1605	1390		BA891-40-S0-A

Acționările cu simplă acțiune sunt livrate, dacă nu se comandă altfel, cu închidere prin forța arcului (NC).

© MS PROMCOM S.R.L.

Diagramă presiune-temperatură

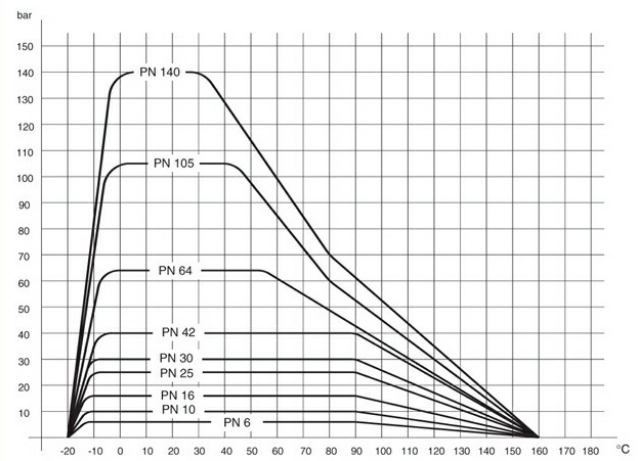

Ilustrații fără caracter obligatoriu
Modificări de construcție, dimensionale și de material rezervate

romania@promcom.eu
© MS PROMCOM S.R.L.