Partnership. With Guarantee.

Rozsdamentes acél karimás gömbcsapok
Sorozat BA550-LLD-EB0X



Kivitel	Átmenő golyóscsap úszó golyóval teljes átömlés
Működtetés	a kézikar 90°-os elfordításával
Csatlakozás	forgatható karimák EN1092-1 szerint
Anyagok	Ház Rozsdamentes acél 1.4404 polírozott, Golyó Rozsdamentes acél 1.4404, Kézikar rozsdamentes acél 1.4307 lágyított, Golyóstömítés MPTFE, Orsótömítés PTFE, O-gyűrű EPDM-Peroxid
Alkalmazási terület	Az 1. és 2. csoportba tartozó folyadékok és gázok a PED 2014/68/EU szerint, amelyek nem támadják meg a felhasznált anyagokat.
Közeg hőmérséklete	-45...+150°C
Rögzítési mód	Beépítés merev csővezetékrendszerbe
Beépítési helyzet	tetszőleges
Különleges kivitel	Kézikar elzárószerkezettel
Tanúsítványok	Gyári tanúsítvány 3.1 ATEX II 2G Ex h IIC T4 Gb / II 2D Ex h IIIC T135°C Db

Méretek

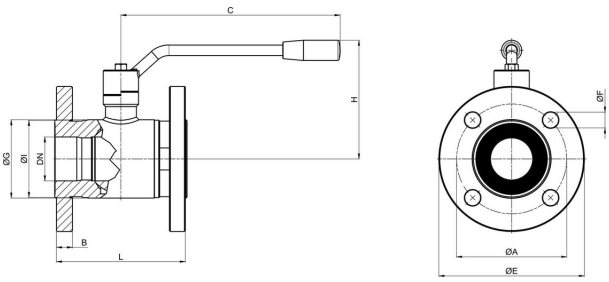

Névleges átmérő DN[mm]	Karima EN1092-1 szerint	max. Üzemi nyomás [bar]	A	B	C	ØE	F	ØG	H	ØI	L	Kv-érték [m ^{3} /h]	Tömeg [kb. kg]	Típus
40	PN40	40	110	16	240	148	4 x Ø18	73	130	75	140	170	6,45	BA550-40-LLD-A3C-EB0X98
2931.V10-QM01 2931.V11-QM01 2931.V12-QM01 2931.V13-QM01														
40	PN40	40	110	16	240	148	4 x Ø18	73	130	75	140	170	6,45	BA550-40-LLD-A3C-EB0X99
2995.V15-QM01														
50	PN40	40	125	18	240	165	4 x Ø18	89	135	89	150	280	8,9	BA550-50-LLD-A3C-EB0X98
2995.V15-QM														

+36 20 461 3279
emese.valis@stasto.eu
© STASTO Automatizálás Kft.

EBOX98

TCR-Module with two inductive proximity switches IFM type IS5001, in TCR-Housing 146 x 64 x 74 mm, with high vision beacon

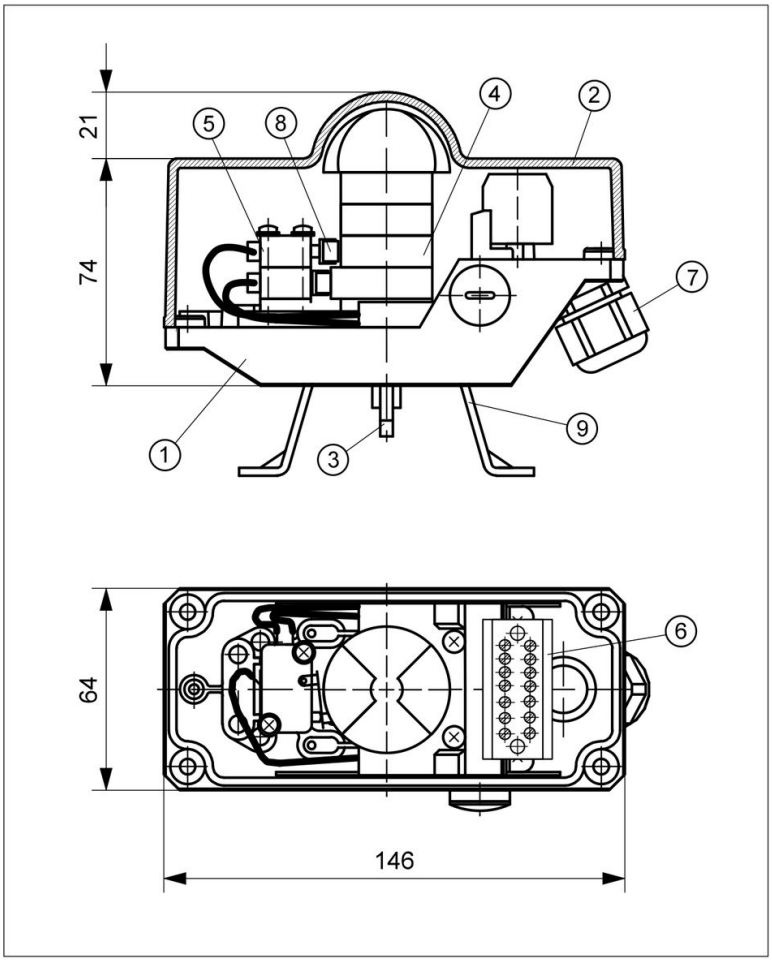

TECHNICAL DATA

Manufacturer:	IFM
Type:	IS5001 IS-3002-BPKG inductive, PNP normally open contact
Operating distance:	2 mm
Nominal voltage:	10 ...30 V DC
Operating current:	0 ... 200 mA
Switch. frequency:	0 ... 800 Hz
Signal:	LED, yellow
Temperature:	-25 ... +80°C
Housing base:	Vestamid, black
Housing cover:	Macrolon, clear with vision beacon
Sealing:	EPDM
Ingress protection:	IP67 (Sensor) IP65 (Housing)
Switch. precision:	< 1.5°
System connect.:	Cable gland M20x1,5 Clamp. range 8...13 mm

OBJECT LIST

Pos.	Pcs.	Description	Material
1	1	Housing base	Vestamid
2	1	Housing cover	Macrolon
3	1	TCR-Axis	POM
4	1	Switch cam system	POM
5	2	IFM IS5001	-
6	1	Terminal block, 7-pole	-
7	1	Cable gland M20x1,5	PA
8	2	Roller lever	-
9	1	Bracket size 1 - 4	A2

WIRING DIAGRAM

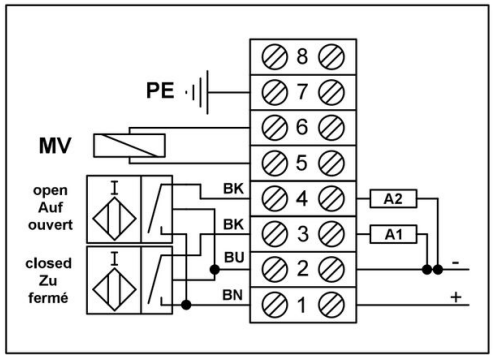

© STASTO Automatizálás Kft.

EBOX99

TCR-Module with two inductive proximity switches IFM type IS5003, in TCR-Housing 146 x 64 x 74 mm, with high vision beacon

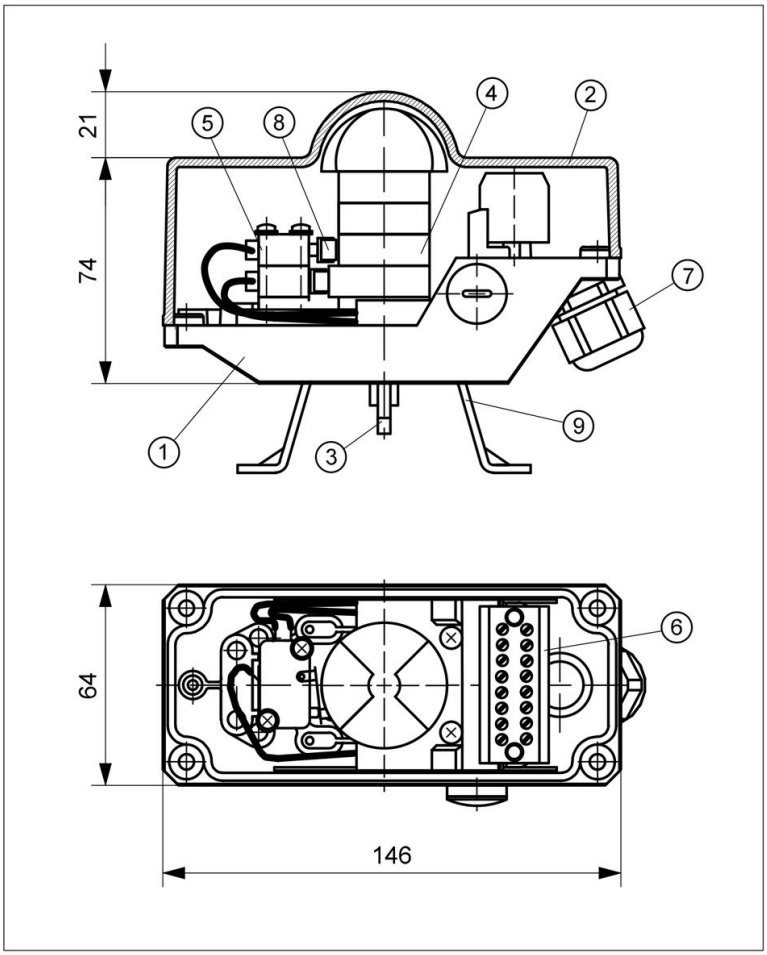

TECHNICAL DATA

Manufacturer:	IFM
Type:	NS5003 IS-2002-N/1D/1G/2G inductive, NAMUR normally closed contact
Operating distance:	2 mm
Nominal voltage:	8,2 V DC
current consumption:	> 2,1 mA, active < 1 mA, inactive
Switch. frequency:	0 ... 800 Hz
Temperature:	-20 ... +70°C *
Housing base:	Vestamid, black
Housing cover:	Vestamid, black with vision beacon (yellow/red)
Sealing:	EPDM
Ingress protection:	IP67 (Sensor) IP65 (Housing)
Switch. precision:	< 1.5°
System connect.:	Cable gland M20x1,5 Clamp. range 8...13 mm

II 2G Ex ia IIC T6 Gb

EC type-examination certificate No.
PTB 02 ATEX 2217

* The assignment between the max. permissible ambient temperature, the temperature class and the electrical supply data of the intrinsically safe circuit, must be taken from the EC-type examination certificate of the sensor.

OBJECT LIST

Pos.	Pcs.	Description	Material
1	1	Housing base	Vestamid
2	1	Housing cover	Vestamid
3	1	TCR-Axis	POM
4	1	Switch cam system	POM
5	2	IFM IS5003	-
6	1	Terminal block, 8-pole	-
7	1	Cable gland M20x1,5	PA
8	2	Roller lever	-
9	1	Bracket size 1 - 4	A2

WIRING DIAGRAM

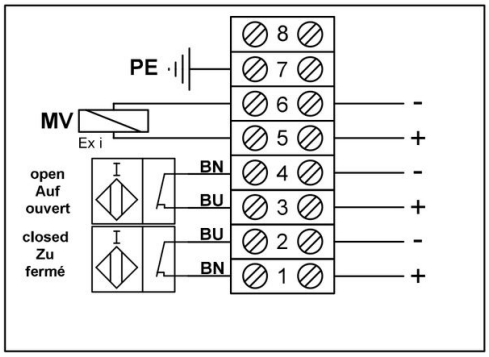

Az ábrák nem kötelező érvényűek A konstrukció, a méretek és az anyagok változtatásának joga fenntartva

+36 20 461 3279
emese.valis@stasto.eu

© STASTO Automatizálás Kft.