Válce s krátkým zdvihem dvojčinný
Série SHD(M)



Konstrukční provedení	Krátkozdvihový válec dvojčinný, volitelně s magnetem
Hlavy	eloxovaný hliník
Pístní tyč	Nerezová ocel 1.4021
Válcová trubka	eloxovaný hliník
Těsnění	Těsnění pístní tyče PU, ostatní těsnění NBR
Koncové tlumení	mechanický
Teplota okolí	-20°C...+60°C
Teplota média	0°C...+30°C
Mazání	není nutné
Médium	filtrovaný stlačený vzduch
maximální provozní tlak	10bar
Poznámka	CAD soubory jsou k dispozici ve STASTO Store na www.stasto.eu

Rozměry

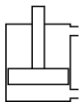

SHD

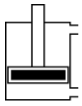

SHDM

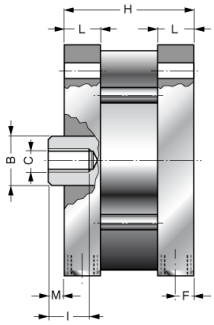

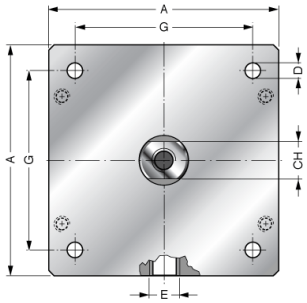

Ø	A	ØB	ØC	ØD	E	F	G	H							CH	I	L	M	Typ	Typ Magnetický válec
								Zdvih [mm]												
								25	50	75	100	125	160	200						
125	139	30	M14	10,2	G1/4"	10	110	103	128	153	178	203	238	278	28	25	22	10	SHD125-..	SHDM125-..
160	180	40	M20	14,2	G3/8"	12	140	112	137	162	187	212	247	287	36	30	26	12	SHD160-..	SHDM160-..
200	220	40	M20	14,2	G3/8"	12	175	112	137	162	187	212	247	287	36	30	26	12	SHD200-..	SHDM200-..

Vyobrazení nezávazné
Vyhrazujeme si právo na konstrukční, rozměrové a materiálové změny.

+43 512 52076
austria@stasto.eu
© STASTO Automation KG