Kurzhubzylinder doppeltwirkend
Serie SHD(M)



Bauart	Kurzhuzylinder doppeltwirkend, wahlweise mit Magnet
Köpfe	anodisiertes Aluminium
Kolbenstange	Edelstahl 1.4021
Zylinderrohr	anodisiertes Aluminium
Dichtungen	Kolbenstangendichtung PU, restliche Dichtungen NBR
Endlagendämpfung	mechanisch
Umgebungstemperatur	-20°C...+60°C
Mediumstemperatur	0°C...+30°C
Schmierung	nicht notwendig
Medium	gefilterte Druckluft
maximaler Betriebsdruck	10bar
Hinweis	CAD-Dateien sind im STASTO Store unter www.stasto.eu erhältlich

Abmessungen

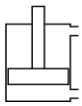

SHD

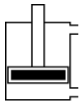

SHDM

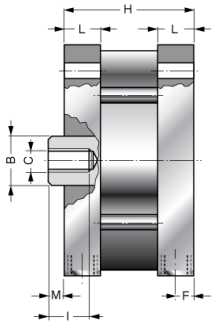

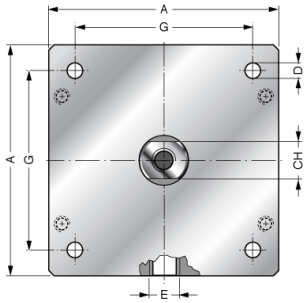

Ø	A	ØB	ØC	ØD	E	F	G	H							CH	I	L	M	Typ	Typ Magnetzylinder
								Hub [mm]												
								25	50	75	100	125	160	200						
125	139	30	M14	10,2	G1/4"	10	110	103	128	153	178	203	238	278	28	25	22	10	SHD125-..	SHDM125-..
160	180	40	M20	14,2	G3/8"	12	140	112	137	162	187	212	247	287	36	30	26	12	SHD160-..	SHDM160-..
200	220	40	M20	14,2	G3/8"	12	175	112	137	162	187	212	247	287	36	30	26	12	SHD200-..	SHDM200-..

Abbildungen unverbindlich
Konstruktions-, Maß- und Werkstoffänderungen vorbehalten

Version 6
198205 / Erzeugt 2026/42 DE
MADE IN EUROPE

+43 512 52076
austria@stasto.eu
© STASTO Automation KG